ООО «Современные торговые решения»



Инструкция по эксплуатации и сборке

Стол медицинский по ТУ 32.50.30–003–17031631–2019

СТОЛ ОСТРОВНОЙ Сло 22.018

Москва, 2022

Инструкция по эксплуатации и сборке медицинского изделия

Стол островной Сло 22.018

ТУ 32.50.30–003–17031631–2019

РУ РЗН 2020/11475

МЕРЫ БЕЗОПАСНОСТИ

К сборке и эксплуатации стола допускаются лица, внимательно изучившие настоящее описание и конструкцию изделия.

1. НАЗНАЧЕНИЕ ИЗДЕЛИЯ

1.1. Стол островной Сло 22.018 (далее по тексту — стол, столы) предназначены для хранения медицинских инструментов, реагентов, проведения медицинских исследований, размещения лабораторных приборов, посуды и медицинских изделий.

Условия применения: используется в медицинских учреждениях и лабораториях.

Показания к применению: для проведения процедур и хранения препаратов.

Побочное действие и противопоказания: не выявлены.

Потенциальные потребители: пациенты и персонал медицинских учреждений, персонал лабораторий.

1.2. Стол изготавливается для эксплуатации при температуре окружающей среды от +10°С до +40°С при относительной влажности 45-70%.

2. ТЕХНИЧЕСКИЕ ХАРАКТЕРИСТИКИ

2.1. Основные параметры и размеры.

2.2.1. Основные параметры и размеры стола указаны в таблице 1.

Таблица 1. Сло 22.018

Габаритные размеры (±5 мм)	Значение
Ширина, мм	1500
Глубина, мм	1200
Высота, мм	850(1600)
Вес, кг	не более 162

2.2.2. Функциональные размеры указаны в таблице 2.

Таблица 2.

Функциональные размеры (±5 мм)	Размеры (±5 мм)
Размеры рабочей плоскости	Длина: 1500 мм, Ширина: 1200 мм
Расстояние от пола до верхней кромки рабочей плоскости	850 мм
Расстояние от пола до нижней кромкой рабочей плоскости	828 мм
Расстояние между опорами стола	1390 мм
Размер тумбы внутренний	Длина: 368 мм, Ширина: 444 мм, Высота: 428 мм
Внутренние размеры ящика	Длина: 368 мм, Глубина: 100 мм, Ширина: 310 мм
Размер надстройки	Длина: 1500 мм, Глубина: 250 мм, Высота: 750

	мм

2.3. Характеристики:

2.3.1. Стол изготовлен в виде сборно-разборной конструкции с использованием ламинированной ДСП с кромкой из ПВХ, ламинированного ХДФ, металлического каркаса.
2.3.4. Полки стола выдерживают равномерно распределенную нагрузку массой не более 10 кгс.
2.3.5. Стол должен выдерживать равномерно распределенную нагрузку на дно ящика, полки — 10 кгс.
2.3.6. Стол установлен на 8 регулируемых по высоте опор, высотой 50 мм.

3. КОМПЛЕКТНОСТЬ

3.1. Комплект поставки стола соответствует указанному в таблице 3.

Таблица 3.

№	Наименование комплектующего	Количество, шт.	Размеры (±5 мм)
1	Столешница	2	1500x600x22
2	Опора металлическая	4	798x560x25
3	Подстолье металлическое	2	1390x560x25
4	Экран металлический	2	1390x400x25
5	Надстройка стола	1	1500x250x750
6	Соединитель островного стола металлический	2	100x500x25
7	Бок навесной тумбы	8	460x460x16
8	Дно/Крышка навесной тумбы	8	368x460x16
9	Задник навесной тумбы	4	428x368x16
10	Полка вкладная навесной тумбы	2	365x440x16
11	Дверь навесной тумбы	2	454x396x16
12	Бок ящика	12	400x100x16
13	Фронтальная стяжка ящика	12	310x100x16
14	Фасад ящика	6	150x396x16
15	Дно ящика ХДФ	6	396x338x3
16	Евровинт 7x50 мм	72	
17	Эксцентриковая стяжка	24	
18	Гвоздь	84	
19	Шуруп 3,5x16 мм	88	
20	Комплект роликовых направляющих 400	6	

	мм		
21	Петля накладная	4	
22	Полкодержатель	8	
23	Ручка-скоба хром 96 мм	8	
24	Винт для ручки с потайной головкой 4х20 мм	16	
25	Болт 6х12 мм	12	
26	Болт мебельный 8х50 мм	24	
27	Болт мебельный 8х60 мм	16	
28	Гайка М8	48	
29	Шайба М8	48	
30	Регулируемая опора М10	8	
31	Болт мебельный 8х90 мм	8	
32	Болт мебельный 6х60 мм	4	
33	Гайка М6	4	
34	Шайба М6	4	
35	Инструкция по эксплуатации и сборке	1	А4

4. УСТРОЙСТВО И ПРИНЦИП РАБОТЫ

4.1. Стол установлен на регулируемые по высоте опоры.

4.2. Стол собран из элементов, выполненных из ламинированного ДСП с кромкой из ПВХ, ламинированного ХДФ, имеет металлический каркас.

4.3. Стол представляет собой модульную сборно-разборную конструкцию.

4.4. Элементы стола закреплены относительно друг друга с помощью эксцентриковых стяжек, евровинтов, металлических и пластиковых уголков, шурупов, винтов, гвоздей, петель и направляющих (для ящика и выдвижных полок).

4.5. Все кромки облицованы кромочной лентой ПВХ.

5. ПОДГОТОВКА К СБОРКЕ

5.1. Внимательно ознакомьтесь со схемой сборки. Согласно позициям на схеме и комплектовочной ведомости определите расположение деталей в изделии и порядок их сборки. Сборка производится на ровном полу, укрытом материалом, предотвращающим повреждение покрытия пола и деталей мебели. Подготовьте необходимые для сборки инструменты – плоскую и крестовую отвёртки, молоток.

6. ТЕХНИЧЕСКОЕ ОБСЛУЖИВАНИЕ

6.1. Техническое обслуживание включает в себя периодический осмотр целостности покрытий и проверку надежности резьбовых соединений. В случае ослабления резьбовых соединений необходимо затянуть их ключом (отверткой).

6.2. Стол, в случае необходимости, дезинфицируют растворами, разрешенными для дезинфекционной обработки поверхностей, согласно «Методическим указаниям по дезинфекции, предстерилизационной очистке и стерилизации изделий медицинского назначения» (утв. Минздравом РФ 30.12.1998 N МУ-287-113).

7. ПРАВИЛА ТРАНСПОРТИРОВАНИЯ И ХРАНЕНИЯ

7.1 Транспортировка мебели должна производиться в крытых транспортных средствах любым видом транспорта в соответствии с правилами перевозки грузов, действующими на транспорте данного вида.
7.2 Размещение и крепление упаковок с мебелью в транспортных средствах должно обеспечивать их устойчивое положение, исключая возможность их смещения, ударов друг о друга и о стенки транспортных средств.
7.3 Мебель предназначена для эксплуатации внутри помещений в условиях медицинских учреждений.
7.4 Сохранность и продолжительность эксплуатации мебели зависит не только от конструкции и качества изготовления, но и в значительной степени, от правильного обращения и своевременного ухода за ней. Нормальные условия для хранения и эксплуатации мебели – температура воздуха от +10°С до +40°С при относительной влажности 45-70%.
Рекомендуется: удалять пыль сухой мягкой тканью; различные загрязнения удалять с применением средств, не содержащих абразивные частицы; проводить санитарную обработку дезинфицирующими средствами способом протирания (допускается использование раствора «Хлорамин Б» с добавлением моющих средств типа «Лотос» в кол-ве 50г на 10л раствора); периодичность обработки – до 2-х раз в сутки.
Не допускается: механическое повреждение деталей мебели и попадание на их поверхность влаги и растворителей; хранение в сырых неотапливаемых помещениях; установка вплотную к отопительным приборам; длительное воздействие прямых солнечных лучей.

8. ГАРАНТИИ ИЗГОТОВИТЕЛЯ

8.1. Предприятие-изготовитель гарантирует соответствие стола требованиям технических условий при соблюдении потребителем условий эксплуатации, транспортирования и хранения, установленных в технических условиях и указанных в настоящем паспорте.

8.2. Гарантийный срок эксплуатации 12 месяцев со дня ввода стола в эксплуатацию, гарантийный срок хранения 6 месяцев.

8.3. В течение гарантийного срока предприятие-изготовитель безвозмездно ремонтирует или заменяет изделие, или его составные части в случае неисправности при условии соблюдения потребителем правил транспортирования, хранения и эксплуатации.

9. СВИДЕТЕЛЬСТВО О ПРИЕМКЕ

СТОЛ ОСТРОВНОЙ Сло 22.018

Дата выпуска Октябрь 2022 М. П.

Соответствует **ТУ 32.50.30–003–17031631–2019** и признан годной к эксплуатации.

Подпись лиц, ответственных за приемку_______

10. ГАРАНТИЙНЫЙ ТАЛОН

на ремонт (замену) в течение гарантийного срока

Изделие_____-_____

наименование и тип изделия

_____

_____

дата выпуска

_____

номер ТУ

Приобретено_____

дата, подпись, штамп торгующей организации

11. УТИЛИЗАЦИЯ

11.1. Для предотвращения загрязнённости окружающей среды все отходы, образующиеся при утилизации изделий и их частей, подлежат обязательному сбору с последующей утилизацией, в установленном порядке и в соответствии с действующими требованиями и нормами отраслевой нормативной документации, в том числе в соответствии с СанПиН 2.1.3684-21 «Санитарно-эпидемиологические требования к содержанию территорий городских и сельских поселений, к водным объектам, питьевой воде и питьевому водоснабжению, атмосферному воздуху, почвам, жилым помещениям, эксплуатации производственных, общественных помещений, организации и проведению санитарно- противоэпидемических (профилактических) мероприятий» для отходов класса А.

Предприятие-изготовитель: **ООО «Современные торговые решения»**

Юридический адрес: 143396, г. Москва, п. Первомайское, пос. Птичное, ул. Центральная, дом 1, оф. 24.

Место производства: 108828, г. Москва, поселение Краснопахорское, лесничество Малинское, квартал 56

Тел.: +7 (495) 480-84-51

E-mail: info@optmebel.ru www.optmebel.ru

СТОЛ ОСТРОВНОЙ Сло 22.018

Инструкция по сборке:

1.1 Сборка стола (2 шт.):

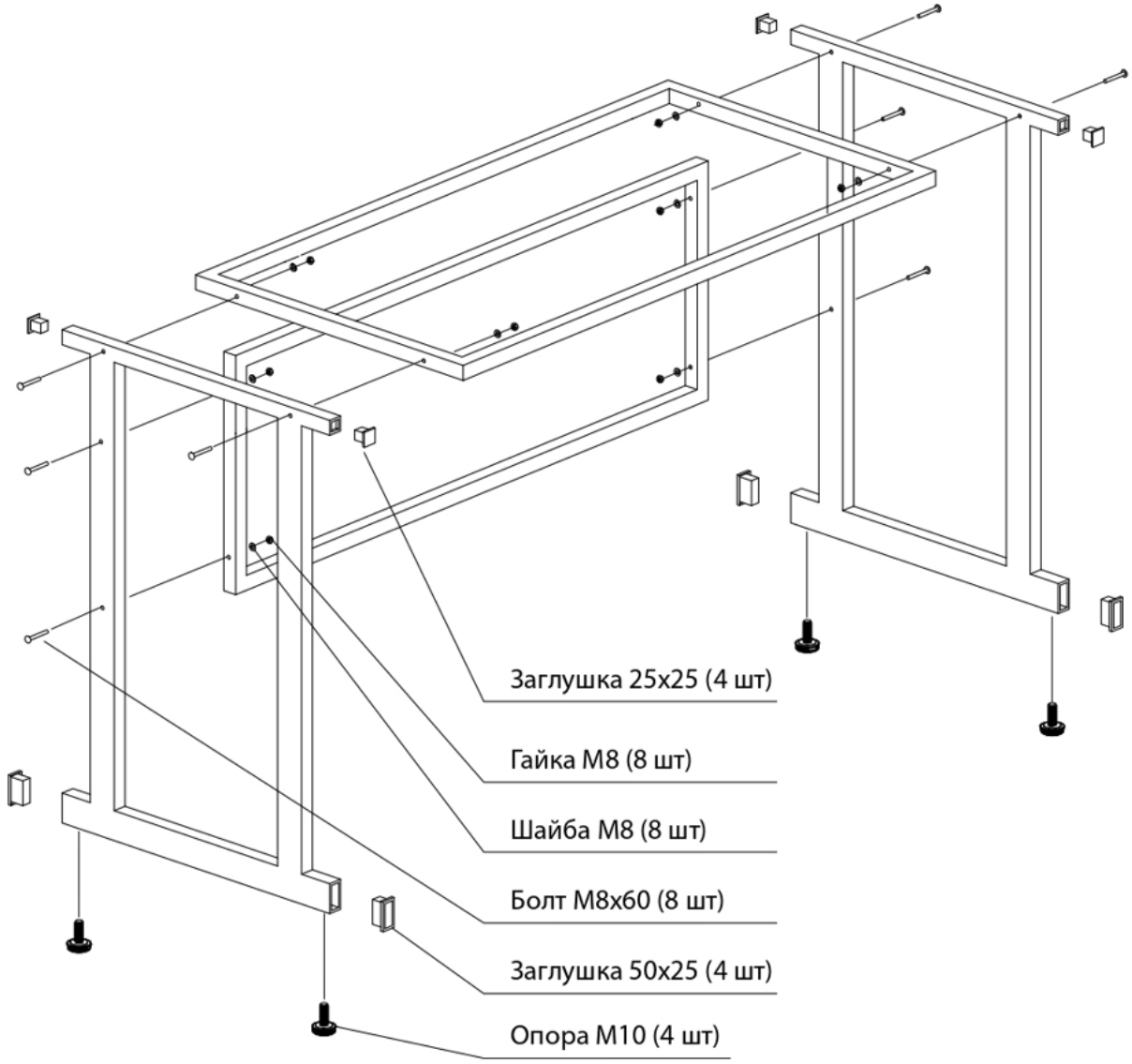

- При помощи мебельных болтов 8х60 мм, гаек и шайб соедините металлические опоры стола с экраном и столешницей.

- Вкрутите регулируемые опоры М10 в опоры стола.

- При помощи болтов 6х12 мм, используя насадку 10 мм, закрепите столешницу к подстолью в предустановленные футорки.

1.2 Сборка тумбы с ящиками (2 шт.):

Сборка ящика (3 шт.):

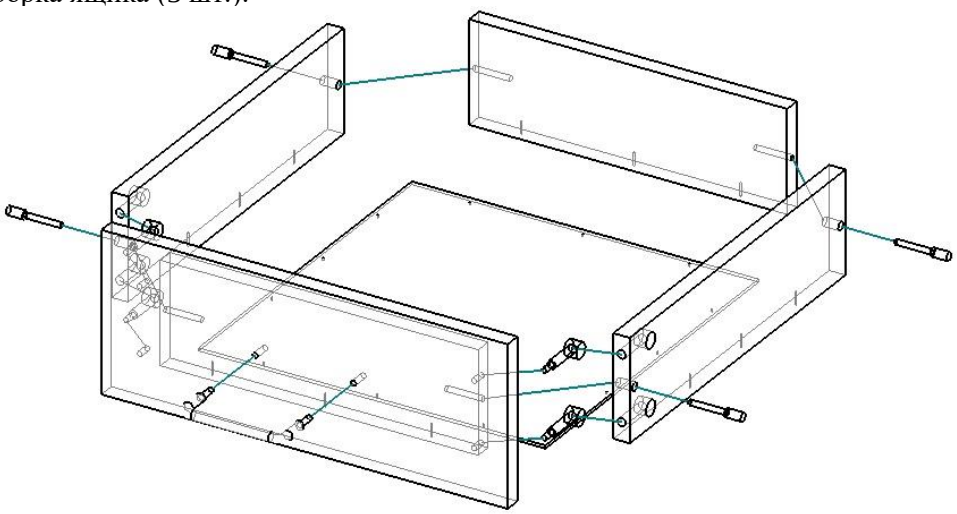

- На фасад с тыльной стороны установите штоки эксцентриковых стяжек и прикрутите ручку.

- Соедините бока ящика с фронтальными стяжками при помощи евровинтов.

- Прибейте дно ящика при помощи гвоздей ко всем четырем бокам ящика.

- В бока ящика установите цилиндрические части эксцентриковых стяжек.

- Соедините корпус ящика с фасадом и затяните эксцентриковые стяжки путём поворота эксцентриков по часовой стрелке до упора.

- При помощи шурупов 3,5х16 мм прикрутите направляющие на бока ящика.

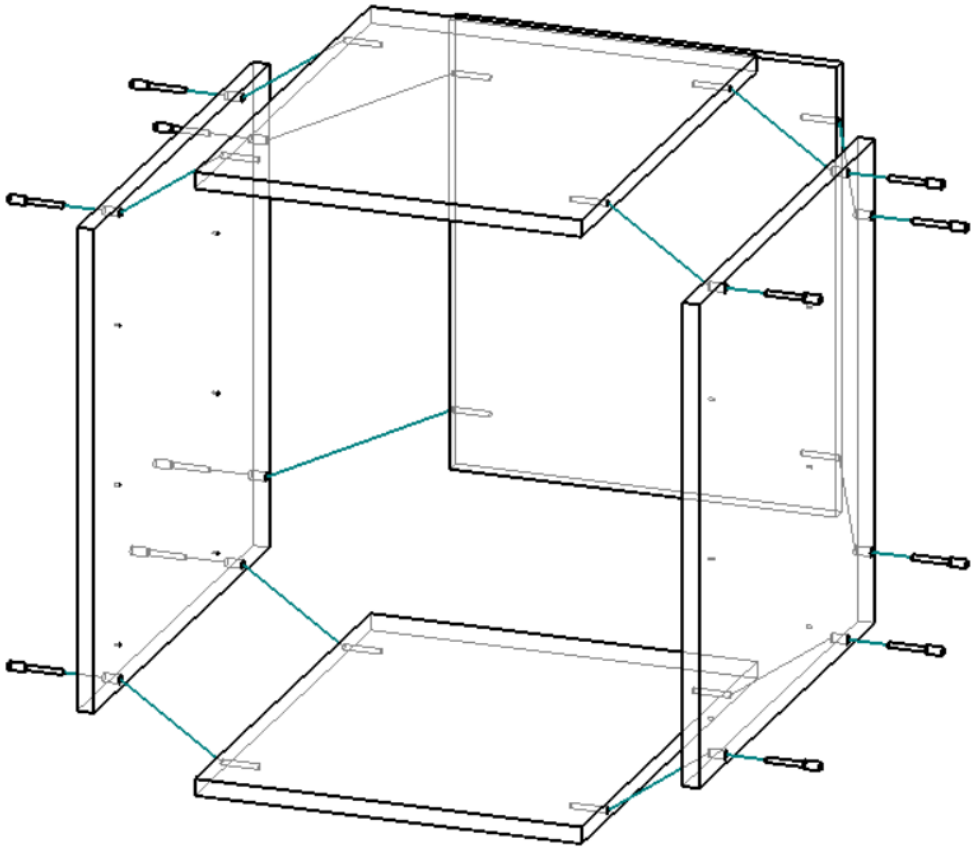

- При помощи шурупов 3,5х16 мм прикрутите направляющие ящиков на указанные метки в **продольные регулировочные** отверстия.

- При помощи евровинтов соедините бока тумбы с дном, крышкой и задником.

- Установите выдвижные ящики на направляющие.

- Отрегулируйте зазоры между ящиками путем перемещения направляющих на боках тумбы вверх, или вниз при помощи постукивания молотком.

- После регулировки **зафиксируйте** направляющие на боках тумбы в фиксирующие отверстия при помощи шурупов 3,5х16 мм.

- Установите выдвижные ящики на место.

1.3 Сборка тумбы с дверью (2 шт.):

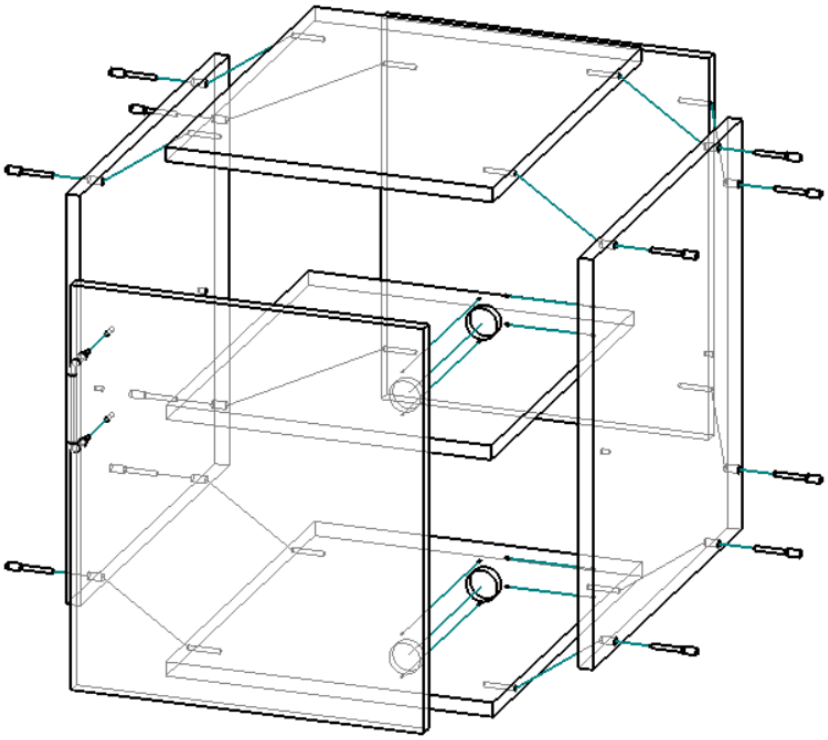

- При помощи евровинтов соедините бока тумбы с дном, крышкой и задником.

- При помощи шурупов 3,5х16 мм установите петли на дверь. Прикрутите шурупами дверь к тумбе на указанные метки.

- Установите ручку на дверь при помощи винтов 4х20 мм.

- Отрегулируйте зазоры двери при помощи регулировки петель.

- Установите полкодержатели в отверстия на боках тумбы.

- Установите вкладную полку на полкодержатели.

1.4 Навешивание тумбы (4 шт.):

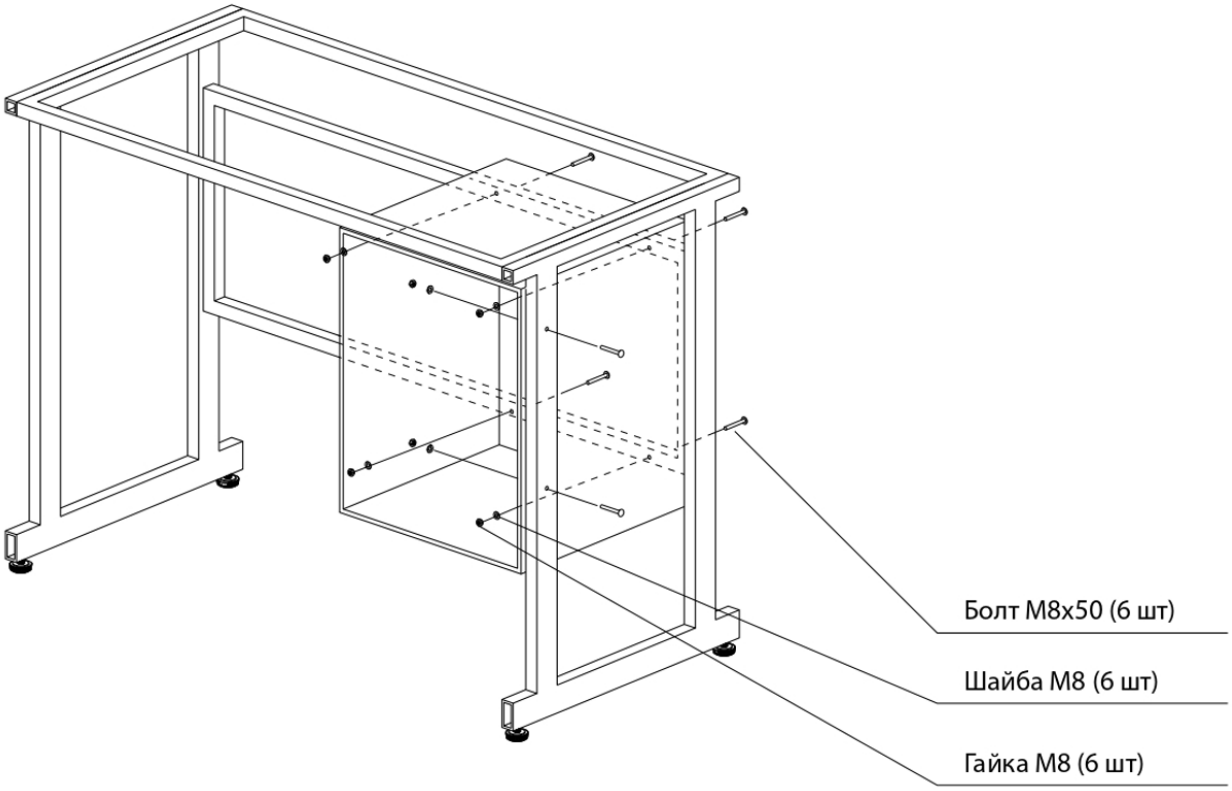

- При помощи мебельных болтов 8х50 мм, гаек и шайб установите навесную тумбу на каркас стола.

- Тумба крепится четырьмя болтами с задней стороны и двумя болтами со стороны опоры стола.

1.5 Соединение островного стола:

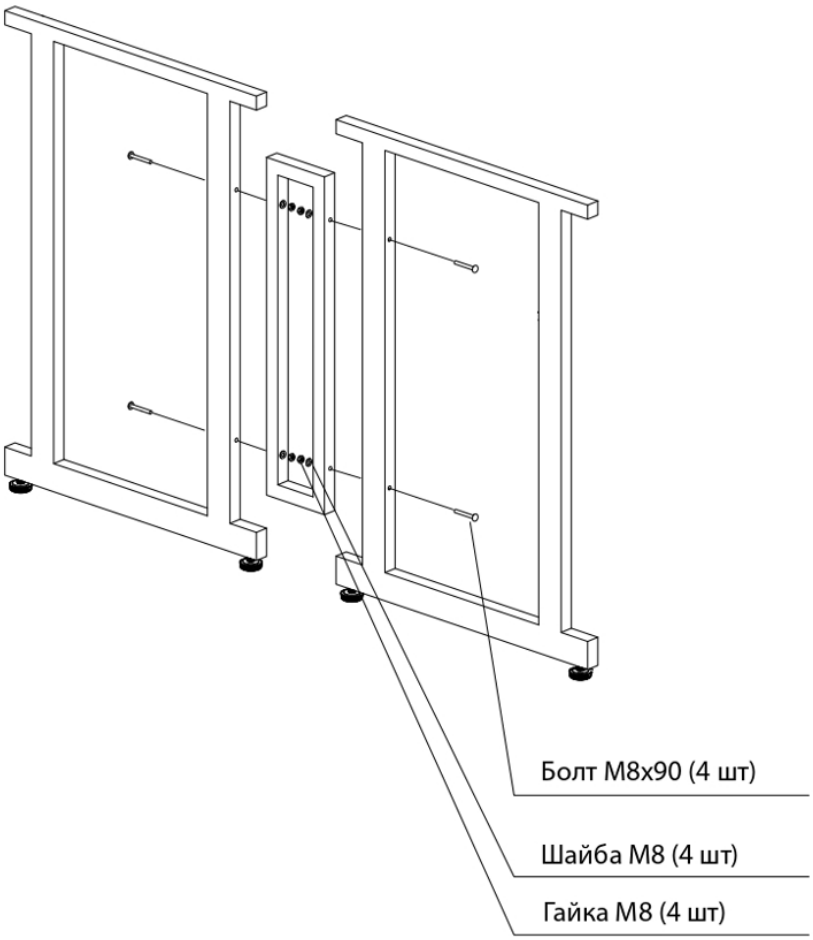

- Поставьте столы тыльной стороной друг к другу и выровняйте плоскость столешниц при помощи регулируемых опор.

- Установите соединители между опор столов.

- Соедините столы через соединители при помощи четырех мебельных болтов 8x90 мм, гаек M8 и шайб.

- При необходимости, для лучшего прилегания столешниц друг к другу, ослабьте крепления столешниц к каркасам, затем затяните соединители и только после этого затяните столешницы, стыкуя их вплотную.

1.6 Установка надстройки:

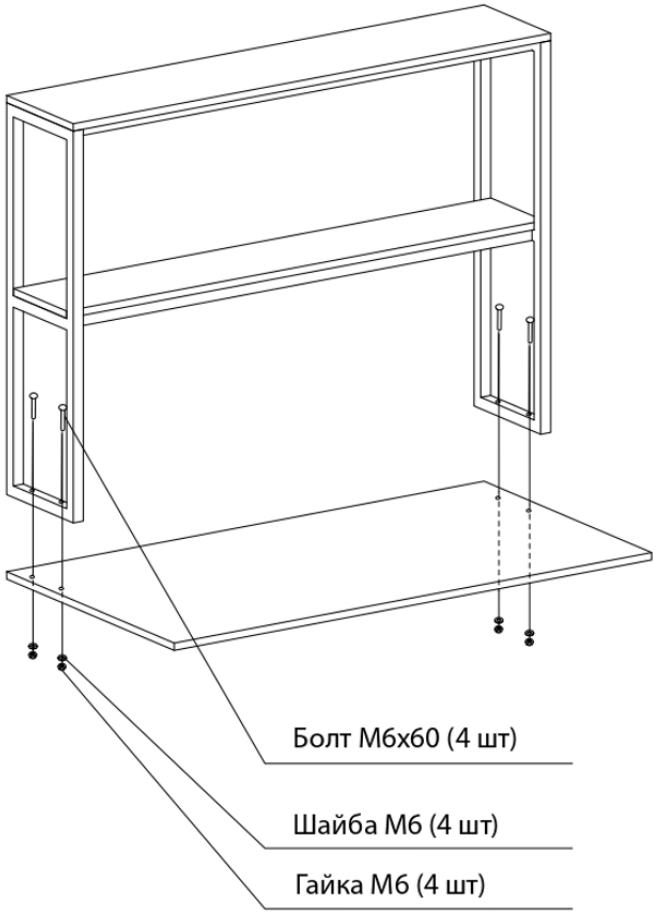

- Сверху на столешницы столов на их стыке установите надстройку и закрепите ее при помощи болтов 6х60 мм, гаек М6 и шайб, продев болты сквозь нижние планки надстройки и отверстия на столешницах.