ООО «Современные торговые решения»



Инструкция по эксплуатации и сборке

Тумба медицинская по

ТУ 32.50.30–001–17031631–2019

ТУМБА МЕДИЦИНСКАЯ MD ТМ 13.04

Москва, 2024

Инструкция по эксплуатации и сборке медицинского изделия

Тумба медицинская MD TM 13.04

ТУ 32.50.30–001–17031631–2019

РУ РЗН 2019/9496

МЕРЫ БЕЗОПАСНОСТИ

К сборке и эксплуатации тумбы допускаются лица, внимательно изучившие настоящее описание и конструкцию изделия.

1. НАЗНАЧЕНИЕ ИЗДЕЛИЯ

1.1. Тумба медицинская MD TM 13.04 (далее по тексту — тумба, тумбы) предназначены для хранения медицинских инструментов, реагентов, размещения лабораторных приборов и медицинских изделий.

Условия применения: используется в медицинских учреждениях и лабораториях.

Показания к применению: для проведения процедур и хранения препаратов, медицинских инструментов, реагентов, размещения лабораторных приборов и медицинских изделий.

Побочное действие и противопоказания: не выявлены.

Потенциальные потребители: пациенты и персонал медицинских учреждений, персонал лабораторий.

1.2. Тумба изготавливается для эксплуатации при температуре окружающей среды от +10°С до +35°С при относительной влажности 45-70%.

2. ТЕХНИЧЕСКИЕ ХАРАКТЕРИСТИКИ

2.1. Основные параметры и размеры.

2.2.1. Основные параметры и размеры тумбы указаны в таблице 1.

Таблица 1. MD TM 13.04

Габаритные размеры (±5 мм)	Значение
Ширина, мм	574
Глубина, мм	504
Высота, мм	780…1120
Вес, кг	не более 36

2.2.2. Функциональные размеры указаны в таблице 2.

Таблица 2.

Функциональные размеры (±5 мм)	Размеры (±5 мм)
Размеры рабочей плоскости	Длина: 574 мм, Ширина: 504 мм
Размеры подъемно-поворотного столика	Длина: 574 мм, Ширина: 414 мм
Расстояние от пола до верхней кромки рабочей плоскости	1120 мм
Расстояние от пола до нижней кромки рабочей плоскости	1104 мм
Внутренний размер ящиков	Длина: 418 мм, Глубина: 100 мм, Ширина: 310 мм

2.3. Характеристики:

2.3.1. Тумба изготовлена в виде сборно-разборной конструкции с использованием ламинированной ДСП с кромкой из ПВХ, ламинированного ХДФ.
2.3.4. Столешница тумбы выдерживает равномерно распределенную нагрузку массой не более 25 кгс.
2.3.5. Тумба должна выдерживать равномерно распределенную нагрузку на столешницу 25 кгс, на дно ящика, полки — 10 кгс.
2.3.6. Тумба установлена на 4 колеса, диаметром 50 мм.
2.3.7. Усилие, необходимое для перемещения тумбы с номинальной нагрузкой не более 100 Н (10 кгс), при этом колеса должны быть сориентированы в направлении движения.

3. КОМПЛЕКТНОСТЬ

3.1. Комплект поставки тумбы соответствует указанному в таблице 3.

Таблица 3.

№	Наименование комплектующего	Количество, шт.	Размеры (±5 мм)
1	Столик	1	574x414x16
2	Столешница	1	404x504x16
3	Бок	2	492x480x16
4	Дно	1	400x480x16
5	Задник	1	492x368x16
6	Бок ящика	2	450x100x16

7	Фронтальная стяжка ящика	2	310x100x16
8	Фасад ящика	1	155x396x16
9	Полка вкладная	1	365x455x16
10	Дверь	1	347x396x16
11	Дно ящика ХДФ	1	446x338x3
12	Нижняя часть металлокаркаса	1	550x460x675
13	Верхняя часть металлокаркаса	1	550x400x510
14	Евровинт 7х50 мм	8	
15	Эксцентриковая стяжка	12	
16	Шкант 8х30 мм	8	
17	Шуруп 3,5х16 мм	21	
18	Гвоздь	15	
19	Комплект роликовых направляющих 450 мм	1	
20	Колесная опора аппаратная с болтом Д 50	2	
21	Колесная опора аппаратная с болтом Д 50 со стопором	2	
22	Ручка-скоба хром 96 мм	2	
23	Винт для ручки с потайной головкой 4х20 мм	4	
24	Петля накладная	2	
25	Полкодержатель	4	
26	Болт 6х12 мм	4	
27	Саморез 4,2х14 мм с прессшайбой	5	
28	Уголок монтажный 20х20х16 мм металлический с пластиковой накладкой	1	
29	Ручка-фиксатор М8	1	
30	Инструкция по эксплуатации и сборке	1	А4

4. УСТРОЙСТВО И ПРИНЦИП РАБОТЫ

4.1. Тумба с выдвижным ящиком, створкой, за створкой располагается полка, и дополнительным поворотным столом установлена на колесные опоры.

4.2. Тумба собрана из элементов, выполненных из ламинированного ДСП с кромкой из ПВХ, ламинированного ХДФ.

4.3. Тумба представляет собой модульную сборно-разборную конструкцию.

4.4. Элементы тумбы закреплены относительно друг друга с помощью эксцентриковых стяжек, евровинтов, металлических и пластиковых уголков, шурупов, винтов, гвоздей, петель и направляющих (для ящика и выдвижных полок).

4.5. Все кромки облицованы кромочной лентой ПВХ.

5. ПОДГОТОВКА К СБОРКЕ

5.1. Внимательно ознакомьтесь со схемой сборки. Согласно позициям на схеме и комплектовочной ведомости определите расположение деталей в изделии и порядок их сборки. Сборка производится на ровном полу, укрытом материалом, предотвращающим повреждение покрытия пола и деталей мебели. Подготовьте необходимые для сборки инструменты – плоскую и крестовую отвёртки, молоток.

6. ТЕХНИЧЕСКОЕ ОБСЛУЖИВАНИЕ

6.1. Техническое обслуживание включает в себя периодический осмотр целостности покрытий и проверку надежности резьбовых соединений. В случае ослабления резьбовых соединений необходимо затянуть их ключом (отверткой).

6.2. Тумбу, в случае необходимости, дезинфицируют растворами, разрешенными для дезинфекционной обработки поверхностей, согласно «Методическим указаниям по дезинфекции, предстерилизационной очистке и стерилизации изделий медицинского назначения" (утв. Минздравом РФ 30.12.1998 N МУ-287-113).

7. ПРАВИЛА ТРАНСПОРТИРОВАНИЯ И ХРАНЕНИЯ

7.1 Транспортировка мебели должна производиться в крытых транспортных средствах любым видом транспорта в соответствии с правилами перевозки грузов, действующими на транспорте данного вида.
7.2 Размещение и крепление упаковок с мебелью в транспортных средствах должно обеспечивать их устойчивое положение, исключая возможность их смещения, ударов друг о друга и о стенки транспортных средств.

7.3 Мебель предназначена для эксплуатации внутри помещений в условиях медицинских учреждений.
7.4 Сохранность и продолжительность эксплуатации мебели зависит не только от конструкции и качества изготовления, но и в значительной степени, от правильного обращения и своевременного ухода за ней. Нормальные условия для хранения и эксплуатации мебели – температура воздуха от +10°С до +35°С при относительной влажности 45-70%.
Рекомендуется: удалять пыль сухой мягкой тканью; различные загрязнения удалять с
применением средств, не содержащих абразивные частицы; проводить санитарную обработку дезинфицирующими средствами способом протирания (допускается использование раствора
«Хлорамин Б» с добавлением моющих средств типа «Лотос» в кол-ве 50г на 10л раствора); периодичность обработки – до 2-х раз в сутки.
Не допускается: механическое повреждение деталей мебели и попадание на их поверхность влаги и растворителей; хранение в сырых неотапливаемых помещениях; установка вплотную к отопительным приборам; длительное воздействие прямых солнечных лучей.

8. ГАРАНТИИ ИЗГОТОВИТЕЛЯ

8.1. Предприятие-изготовитель гарантирует соответствие тумбы требованиям технических условий при соблюдении потребителем условий эксплуатации, транспортирования и хранения, установленных в технических условиях и указанных в настоящем паспорте.

8.2. Гарантийный срок эксплуатации 12 месяцев со дня ввода тумбы в эксплуатацию, гарантийный срок хранения 6 месяцев.

8.3. В течение гарантийного срока предприятие-изготовитель безвозмездно ремонтирует или заменяет изделие, или его составные части в случае неисправности при условии соблюдения потребителем правил транспортирования, хранения и эксплуатации.

9. СВИДЕТЕЛЬСТВО О ПРИЕМКЕ

ТУМБА МЕДИЦИНСКАЯ MD ТМ 13.04

Дата выпуска Сентябрь 2024 М. П.

Соответствует **ТУ 32.50.30–001–17031631–2019** и признана годной к эксплуатации.

Подпись лиц, ответственных за приемку_____

10. ГАРАНТИЙНЫЙ ТАЛОН

на ремонт (замену) в течение гарантийного срока

Изделие_____-_____

наименование и тип изделия

_____

_____

дата выпуска

_____

номер ТУ

Приобретено_____

дата, подпись, штамп торгующей организации

11. УТИЛИЗАЦИЯ

11.1. Для предотвращения загрязнённости окружающей среды все отходы, образующиеся при утилизации изделий и их частей, подлежат обязательному сбору с последующей утилизацией, в установленном порядке и в соответствии с действующими требованиями и нормами отраслевой нормативной документации, в том числе в соответствии с СанПиН 2.1.3684-21 «Санитарно-эпидемиологические требования к содержанию территорий городских и сельских поселений, к водным объектам, питьевой воде и питьевому водоснабжению, атмосферному воздуху, почвам, жилым помещениям, эксплуатации производственных, общественных помещений, организации и проведению санитарно- противоэпидемических (профилактических) мероприятий» для отходов класса А.

Предприятие-изготовитель: **ООО «Современные торговые решения»**

Юридический адрес: 143396, г. Москва, п. Первомайское, пос. Птичное, ул. Центральная, дом 1, оф. 24.

Место производства: 108828, г. Москва, поселение Краснопахорское, лесничество Малинское, квартал 56

Тел.: +7 (495) 480-84-51

E-mail: info@optmebel.ru www.optmebel.ru

ТУМБЫ MD ТМ 13.04

Инструкция по сборке:

1.1 Сборка ящика (1 шт.):

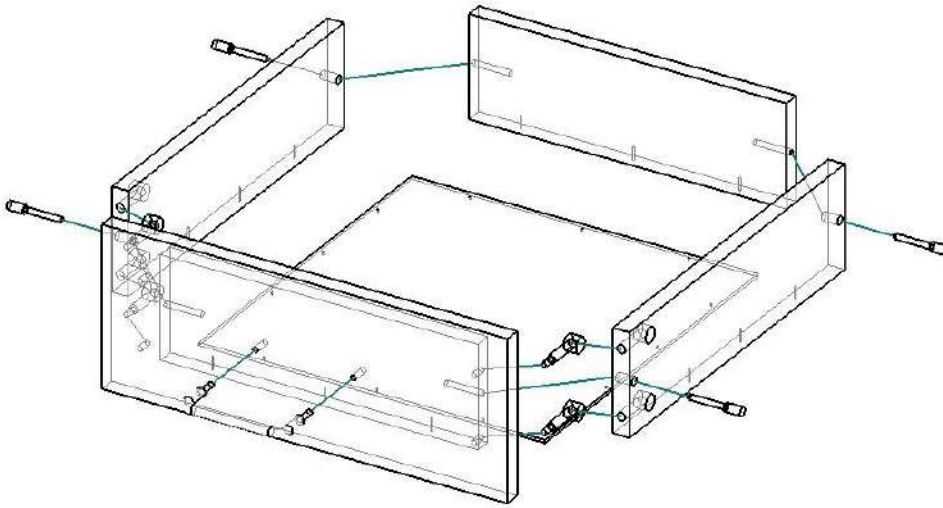

- На фасад с тыльной стороны установите штоки эксцентриковых стяжек и прикрутите ручку.

- Соедините бока ящика с фронтальными стяжками при помощи евровинтов.

- Прибейте дно ящика при помощи гвоздей ко всем четырем бокам ящика.

- В бока ящика установите цилиндрические части эксцентриковых стяжек.

- Соедините корпус ящика с фасадом и затяните эксцентриковые стяжки путём поворота эксцентриков по часовой стрелке до упора.

- При помощи шурупов 3,5х16 мм прикрутите направляющие на бока ящика.

1.2 Сборка тумбы:

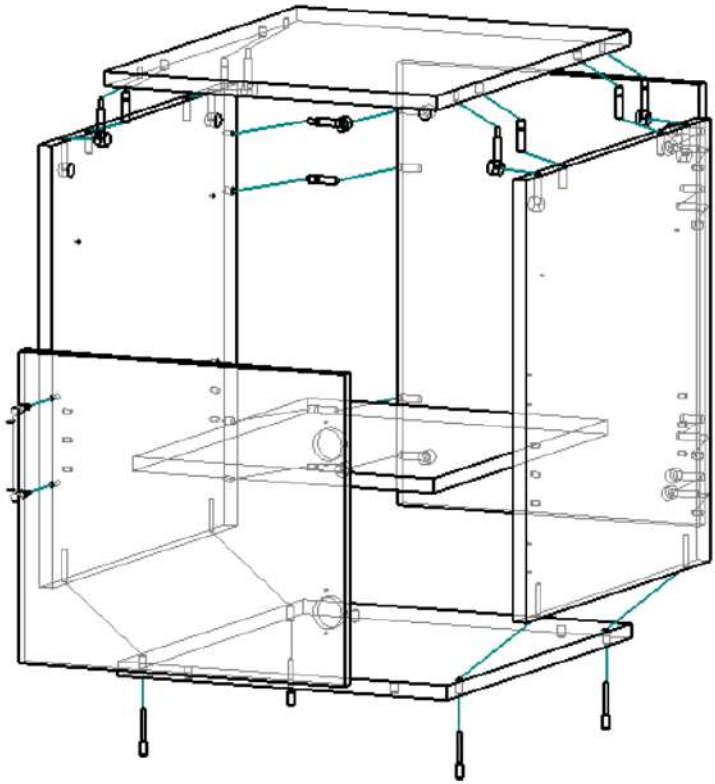

- На бока тумбы установите штоки эксцентриковых стяжек и деревянные шканты для соединения с задней стенкой.

- При помощи шурупов 3,5х16 мм прикрутите направляющие ящиков на указанные метки в **продольные регулировочные** отверстия в верхней части боков.

- Установите цилиндрические части эксцентриковых стяжек в задник тумбы.

- Соедините бока с задником тумбы и затяните эксцентриковую стяжку путём поворота эксцентриков по часовой стрелке до упора.

- При помощи евровинтов закрепите дно тумбы к получившейся конструкции.

- На крышку тумбы с нижней стороны установите штоки эксцентриковых стяжек и деревянные шканты.

- Установите цилиндрические части эксцентриковых стяжек в бока тумбы.

- Соедините крышку с тумбой и затяните все эксцентриковые стяжки.

- При помощи шурупов 3,5х16 мм установите петли на дверь.

- При помощи шурупов 3,5х16 мм установите дверь на бок тумбы на указанные метки.

- Прикрутите ручку на дверь тумбы при помощи винтов 4х20 мм.

- Отрегулируйте зазоры двери при помощи регулировки петель.

- Установите выдвижной ящик на направляющие.

- Отрегулируйте зазоры между ящиком и дверью путем перемещения направляющих на боках тумбы вверх, или вниз при помощи постукивания молотком.

- После регулировки **зафиксируйте** направляющие на боках тумбы в фиксирующие отверстия при помощи шурупов 3,5х16 мм.

- Установите выдвижной ящик на место.

1.3 Установка каркаса:

- При помощи **шурупа 3,5х16 мм** установите металлический уголок на правый бок тумбы на указанную метку, ориентируя уголок вверх.

- Установите тумбу на нижний каркас и закрепите снизу при помощи болтов 6х12 мм, используя насадку 10 мм, в предустановленные футорки на дне тумбы.

- Вкрутите колесные опоры в нижний каркас тумбы. **Две колесные опоры с тормозом устанавливаются на переднюю часть каркаса, две без тормоза на заднюю.**

- Закрепите уголок на тумбе к металлическому каркасу при помощи **самореза с прессшайбой 4,2х14 мм**.

- Установите декоративную заглушку на уголок.

- При помощи самореза с прессшайбой 4,2х14 мм прикрутите верхний столик к верхнему металлическому каркасу на указанные метки.

- Вставьте регулируемый столик в нижний каркас и закрепите его при помощи ручки-фиксатора.

- Установите полкодержатели на бока тумбы.

- Установите вкладную полку на полкодержатели.