ООО «Современные торговые решения»



Инструкция по эксплуатации и сборке

Стол с керамикой СЛк 21.009

Москва, 2026

Инструкция по эксплуатации и сборке

Стол с керамикой СЛк 21.009

ТУ 32.50.30–003–17031631–2019

МЕРЫ БЕЗОПАСНОСТИ

К сборке и эксплуатации стола допускаются лица, внимательно изучившие настоящее описание и конструкцию изделия.

1. НАЗНАЧЕНИЕ ИЗДЕЛИЯ

1.1. Стол с керамикой СЛк 21.009 (далее по тексту — стол, столы) предназначены для хранения инструментов, реагентов, проведения исследований, размещения лабораторных приборов, посуды и других изделий.

1.2. Стол изготавливается для эксплуатации при температуре окружающей среды от +10°С до +40°С при относительной влажности 45-70%.

2. ТЕХНИЧЕСКИЕ ХАРАКТЕРИСТИКИ

2.1. Основные параметры и размеры.

2.2.1. Основные параметры и размеры стола указаны в таблице 1.

Таблица 1. СЛк 21.009

Габаритные размеры (±5 мм)	Значение
Ширина, мм	1200
Глубина, мм	600
Высота, мм	850(1600)
Вес, кг	не более 93

2.2.2. Функциональные размеры указаны в таблице 2.

Таблица 2.

Функциональные размеры (±5 мм)	Размеры (±5 мм)
Размеры рабочей плоскости	Длина: 1200 мм, Ширина: 600 мм
Расстояние от пола до верхней кромки рабочей плоскости	850 мм
Расстояние от пола до нижней кромкой рабочей плоскости	828 мм
Расстояние между опорами стола	1090 мм

Размер тумбы внутренний	Длина: 368 мм, Ширина: 444 мм, Высота: 428 мм
Внутренние размеры ящика	Длина: 368 мм, Глубина: 100 мм, Ширина: 310 мм
Размер надстройки	Длина: 1200 мм, Ширина: 250 мм, Высота: 750 мм

2.3. Характеристики:

2.3.1. Стол изготовлен в виде сборно-разборной конструкции с использованием ламинированной ДСП с кромкой из ПВХ, ламинированного ХДФ, металлического каркаса.
2.3.2. Полки стола выдерживают равномерно распределенную нагрузку массой не более 10 кгс.
2.3.3. Стол должен выдерживать равномерно распределенную нагрузку на дно ящика, полки — 10 кгс.
2.3.4. Стол установлен на 4 регулируемые по высоте опоры, высотой 50 мм.

3. КОМПЛЕКТНОСТЬ

3.1. Комплект поставки стола соответствует указанному в таблице 3.

Таблица 3.

№	Наименование комплектующего	Количество, шт.	Размеры (±5 мм)
1	Столешница	1	1200x600x25
2	Опора металлическая	2	798x560x25
3	Подстолье металлическое	1	1090x560x25
4	Экран металлический	1	1090x400x25
5	Надстройка стола	1	1200x250x750
6	Бок навесной тумбы	2	460x460x16
7	Дно/Крышка навесной тумбы	2	368x460x16
8	Задник навесной тумбы	1	428x368x16
9	Бок ящика	6	400x100x16
10	Фронтальная стяжка ящика	6	310x100x16
11	Фасад ящика	3	150x396x16
12	Дно ящика ХДФ	3	396x338x3
13	Евровинт 7x50 мм	24	
14	Эксцентриковая стяжка	12	
15	Гвоздь	42	

16	Шуруп 3,5х16 мм	36	
17	Комплект роликовых направляющих 400 мм	3	
18	Ручка-скоба хром 96 мм	3	
19	Винт для ручки с потайной головкой 4х20 мм	6	
20	Болт 6х12 мм	4	
21	Болт мебельный 8х50 мм	6	
22	Болт мебельный 8х60 мм	8	
23	Гайка М8	14	
24	Шайба М8	14	
25	Регулируемая опора М10	4	
26	Болт мебельный 6х60 мм	4	
27	Гайка М6	4	
28	Шайба М6	4	
29	Инструкция по эксплуатации и сборке	1	А4

4. УСТРОЙСТВО И ПРИНЦИП РАБОТЫ

4.1. Стол установлен на регулируемые по высоте опоры.

4.2. Стол собран из элементов, выполненных из ламинированного ДСП с кромкой из ПВХ, ламинированного ХДФ, имеет металлический каркас.

4.3. Стол представляет собой модульную сборно-разборную конструкцию.

4.4. Элементы стола закреплены относительно друг друга с помощью эксцентриковых стяжек, евровинтов, металлических и пластиковых уголков, шурупов, винтов, гвоздей, петель и направляющих (для ящика и выдвижных полок).

4.5. Все кромки облицованы кромочной лентой ПВХ.

5. ПОДГОТОВКА К СБОРКЕ

5.1. Внимательно ознакомьтесь со схемой сборки. Согласно позициям на схеме и комплектовочной ведомости определите расположение деталей в изделии и порядок их сборки. Сборка производится на ровном полу, укрытом материалом, предотвращающим повреждение покрытия пола и деталей мебели. Подготовьте необходимые для сборки инструменты – плоскую и крестовую отвёртки, молоток.

6. ТЕХНИЧЕСКОЕ ОБСЛУЖИВАНИЕ

6.1. Техническое обслуживание включает в себя периодический осмотр целостности покрытий и проверку надежности резьбовых соединений. В случае ослабления резьбовых соединений необходимо затянуть их ключом (отверткой).

7. ПРАВИЛА ТРАНСПОРТИРОВАНИЯ И ХРАНЕНИЯ

7.1 Транспортировка мебели должна производиться в крытых транспортных средствах любым видом транспорта в соответствии с правилами перевозки грузов, действующими на транспорте данного вида.
7.2 Размещение и крепление упаковок с мебелью в транспортных средствах должно обеспечивать их устойчивое положение, исключая возможность их смещения, ударов друг о друга и о стенки транспортных средств.
7.3 Мебель предназначена для эксплуатации внутри помещений.
7.4 Сохранность и продолжительность эксплуатации мебели зависит не только от конструкции и качества изготовления, но и в значительной степени, от правильного обращения и своевременного ухода за ней. Нормальные условия для хранения и эксплуатации мебели – температура воздуха от +10°С до +40°С при относительной влажности 45-70%.
Рекомендуется: удалять пыль сухой мягкой тканью; различные загрязнения удалять с
применением средств, не содержащих абразивные частицы; проводить санитарную обработку дезинфицирующими средствами способом протирания (допускается использование раствора
«Хлорамин Б» с добавлением моющих средств типа «Лотос» в кол-ве 50г на 10л раствора); периодичность обработки – до 2-х раз в сутки.
Не допускается: механическое повреждение деталей мебели и попадание на их поверхность влаги и растворителей; хранение в сырых неотапливаемых помещениях; установка вплотную к отопительным приборам; длительное воздействие прямых солнечных лучей.

8. ГАРАНТИИ ИЗГОТОВИТЕЛЯ

8.1. Предприятие-изготовитель гарантирует соответствие стола требованиям технических условий при соблюдении потребителем условий эксплуатации,

транспортирования и хранения, установленных в технических условиях и указанных в настоящем паспорте.

8.2. Гарантийный срок эксплуатации 12 месяцев со дня ввода стола в эксплуатацию, гарантийный срок хранения 6 месяцев.

8.3. В течение гарантийного срока предприятие-изготовитель безвозмездно ремонтирует или заменяет изделие, или его составные части в случае неисправности при условии соблюдения потребителем правил транспортирования, хранения и эксплуатации.

Предприятие-изготовитель: **ООО «Современные торговые решения»**

Юридический адрес: 108807, город Москва, Филимонковский район, поселок Птичное, ул. Центральная, д. 1, оф. 24

Место производства: 108828, г. Москва, поселение Краснопахорское, лесничество Малинское, квартал 56

Тел.: +7 (495) 480-05-95

E-mail: info@optmebel.ru www.optmebel.ru

СТОЛ С КЕРАМИКОЙ СЛк 21.009

Инструкция по сборке:

1.1 Сборка стола:

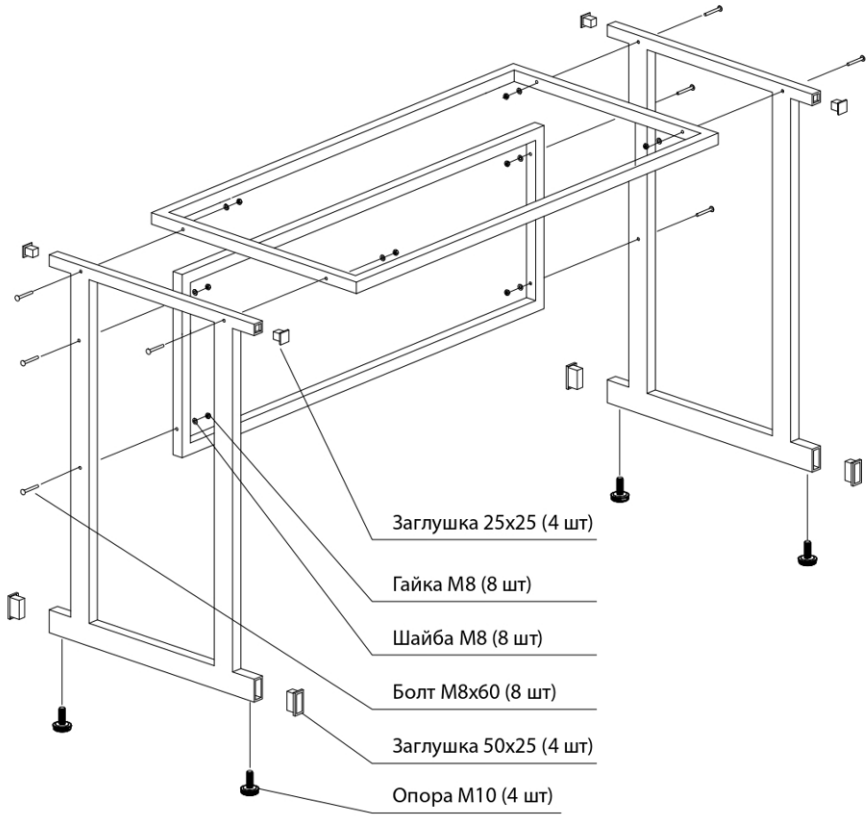

- При помощи мебельных болтов 8х60 мм, гаек и шайб соедините металлические опоры стола с экраном и столешницей.

- Вкрутите регулируемые опоры М10 в опоры стола.

- При помощи болтов 6х12 мм, используя насадку 10 мм, закрепите столешницу к подстолью в предустановленные футорки.

1.2 Сборка тумбы:

Сборка ящика (3 шт.):

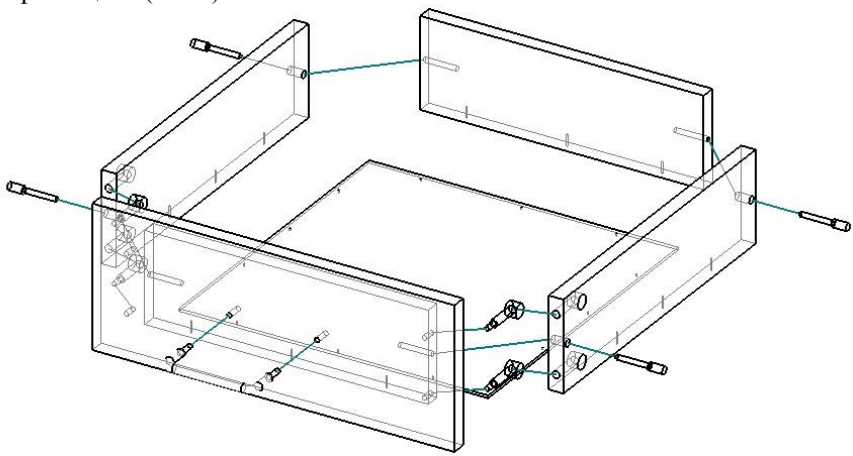

- На фасад с тыльной стороны установите штоки эксцентриковых стяжек и прикрутите ручку.

- Соедините бока ящика с фронтальными стяжками при помощи евровинтов.

- Прибейте дно ящика при помощи гвоздей ко всем четырем бокам ящика.

- В бока ящика установите цилиндрические части эксцентриковых стяжек.

- Соедините корпус ящика с фасадом и затяните эксцентриковые стяжки путём поворота эксцентриков по часовой стрелке до упора.

- При помощи шурупов 3,5х16 мм прикрутите направляющие на бока ящика.

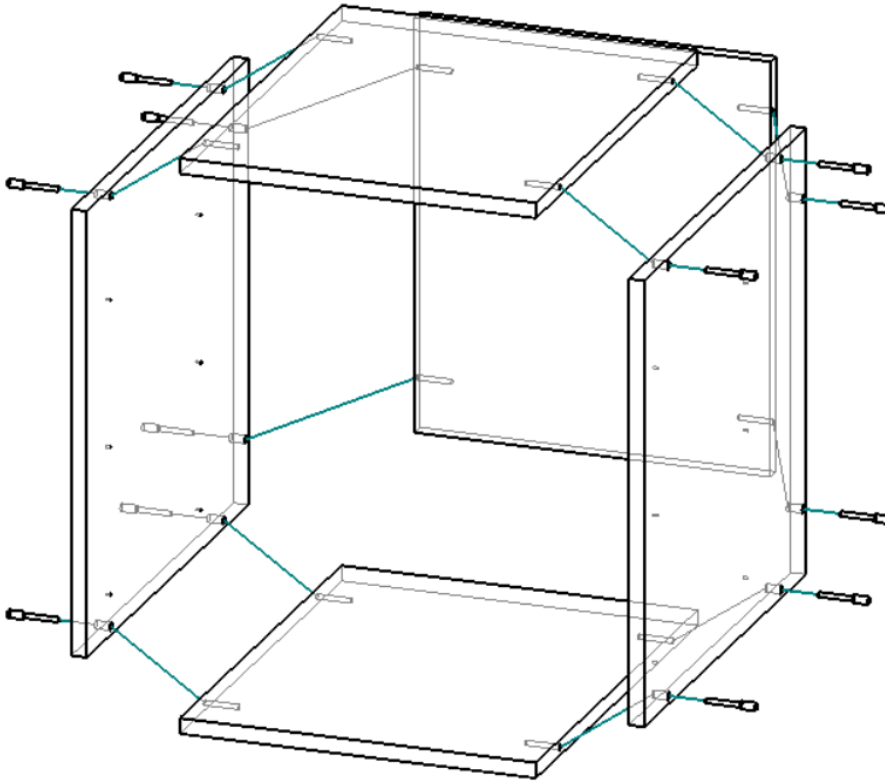

- При помощи шурупов 3,5х16 мм прикрутите направляющие ящиков на указанные метки в **продольные регулировочные** отверстия.

- При помощи евровинтов соедините бока тумбы с дном, крышкой и задником.

- Установите выдвижные ящики на направляющие.

- Отрегулируйте зазоры между ящиками путем перемещения направляющих на боках тумбы вверх, или вниз при помощи постукивания молотком.

- После регулировки **зафиксируйте** направляющие на боках тумбы в фиксирующие отверстия при помощи шурупов 3,5х16 мм.

- Установите выдвижные ящики на место.

1.3 Навешивание тумбы:

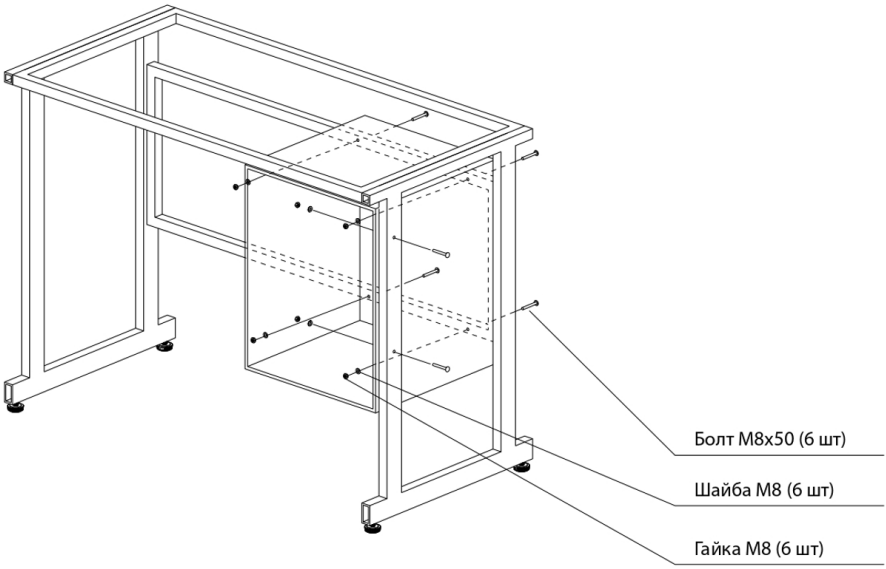

- При помощи мебельных болтов 8х50 мм, гаек и шайб установите навесную тумбу на каркас стола.

- Тумба крепится четырьмя болтами с задней стороны и двумя болтами со стороны опоры стола.

1.4 Установка надстройки:

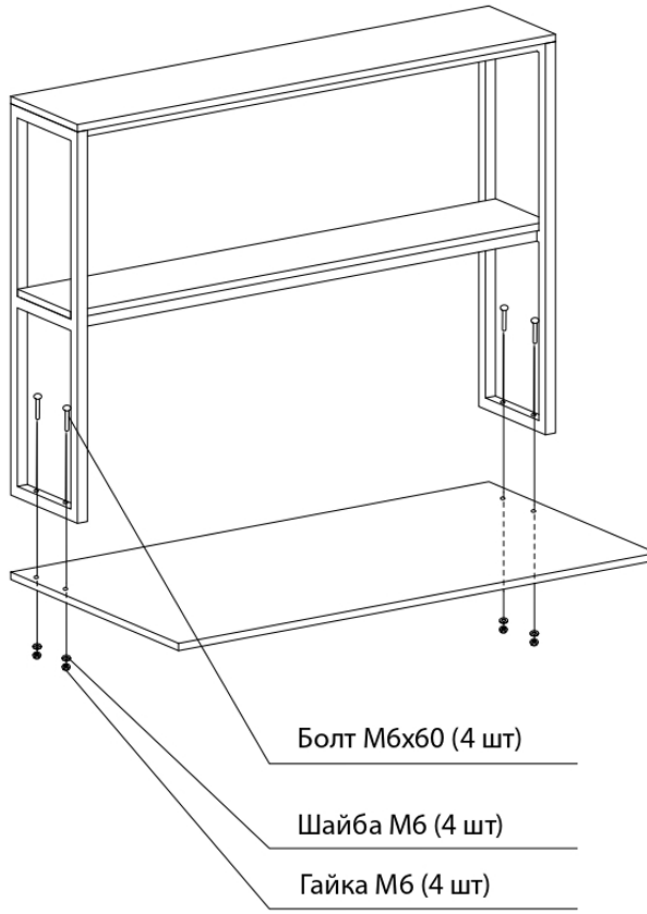

- Сверху на столешницу стола установите надстройку и закрепите ее при помощи болтов 6х60 мм, гаек М6 и шайб, продев болты сквозь нижние планки надстройки и отверстия на столешнице.