ООО «Современные торговые решения»



Инструкция по эксплуатации и сборке

Стол медицинский по

ТУ 32.50.30–003–17031631–2019

СТОЛ ДЛЯ КАБИНЕТА СЛ 12.013

Москва, 2024

Инструкция по эксплуатации и сборке медицинского изделия

Стол для кабинета СЛ 12.013

ТУ 32.50.30–003–17031631–2019

РУ РЗН 2020/11475

МЕРЫ БЕЗОПАСНОСТИ

К сборке и эксплуатации стола допускаются лица, внимательно изучившие настоящее описание и конструкцию изделия.

1. НАЗНАЧЕНИЕ ИЗДЕЛИЯ

1.1. Стол для кабинета СЛ 12.013 (далее по тексту — стол, столы) предназначены для хранения медицинских инструментов, реагентов, проведения медицинских исследований, размещения лабораторных приборов, посуды и медицинских изделий.

Условия применения: используется в медицинских учреждениях и лабораториях.

Показания к применению: для проведения процедур и хранения препаратов.

Побочное действие и противопоказания: не выявлены.

Потенциальные потребители: пациенты и персонал медицинских учреждений, персонал лабораторий.

1.2. Стол изготавливается для эксплуатации при температуре окружающей среды от +10°С до +40°С при относительной влажности 45-70%.

2. ТЕХНИЧЕСКИЕ ХАРАКТЕРИСТИКИ

2.1. Основные параметры и размеры.

2.2.1. Основные параметры и размеры стола указаны в таблице 1.

Таблица 1. СЛ 12.013

Габаритные размеры (±5 мм)	Значение
Ширина, мм	1200
Глубина, мм	600
Высота, мм	850
Вес, кг	не более 54

2.2.2. Функциональные размеры указаны в таблице 2.

Таблица 2.

Функциональные размеры (±5 мм)	Размеры (±5 мм)
Размеры рабочей плоскости	Длина: 1200 мм, Ширина: 600 мм
Расстояние от пола до верхней кромки рабочей плоскости	850 мм
Расстояние от пола до нижней кромки рабочей плоскости	828 мм
Расстояние между опорами стола	704 мм
Размер тумбы внутренний	Длина: 368 мм, Ширина: 502 мм, Высота: 664 мм
Размер полки в тумбе	Длина: 365 мм, Ширина: 500 мм
Внутренние размеры ящика	Длина: 418 мм, Глубина: 150 мм, Ширина: 310 мм

2.3. Характеристики:

2.3.1. Стол изготовлен в виде сборно-разборной конструкции с использованием ламинированной ДСП с кромкой из ПВХ, ламинированного ХДФ, металлического каркаса.
2.3.4. Полки стола выдерживают равномерно распределенную нагрузку массой не более 10 кгс.
2.3.5. Стол должен выдерживать равномерно распределенную нагрузку на дно ящика, полки — 10 кгс.
2.3.6. Стол установлен на 5 регулируемых по высоте опор, высотой 50 мм.

3. КОМПЛЕКТНОСТЬ

3.1. Комплект поставки стола соответствует указанному в таблице 3.

Таблица 3.

№	Наименование комплектующего	Количество, шт.	Размеры (±5 мм)
1	Столешница	1	1200x600x22
2	Опора	1	680x520x16
3	Экран	1	680x704x16
4	Бок тумбы	2	680x520x16
5	Дно	1	368x520x16
6	Задник тумбы	1	664x368x16
7	Полка вкладная тумбы	1	365x500x16

8	Бок ящика	2	450x150x16
9	Фронтальная стяжка ящика	2	310x150x16
10	Фасад ящика	1	224x396x16
11	Дно ящика ХДФ	1	446x338x3
12	Дверь тумбы	1	450x396x16
13	Усиливающая планка	1	80x704x16
14	Металлическая опора	5	802x25x25
15	Евровинт 7x50 мм	12	
16	Эксцентриковая стяжка	22	
17	Шкант 8x30 мм	14	
18	Гвоздь	15	
19	Шуруп 3,5x16 мм	20	
20	Комплект роликовых направляющих 450 мм	1	
21	Петля накладная	2	
22	Полкодержатель	4	
23	Ручка-скоба хром 96 мм	2	
24	Винт для ручки с потайной головкой 4x20 мм	4	
25	Болт мебельный 8x50 мм	10	
26	Гайка М8	10	
27	Шайба М8	10	
28	Регулируемая опора М10	5	
29	Инструкция по эксплуатации и сборке	1	А4

4. УСТРОЙСТВО И ПРИНЦИП РАБОТЫ

4.1. Стол установлен на регулируемые по высоте опоры.

4.2. Стол собран из элементов, выполненных из ламинированного ДСП с кромкой из ПВХ, ламинированного ХДФ, имеет металлический каркас.

4.3. Стол представляет собой модульную сборно-разборную конструкцию.

4.4. Элементы стола закреплены относительно друг друга с помощью эксцентриковых стяжек, евровинтов, металлических и пластиковых уголков, шурупов, винтов, гвоздей, петель и направляющих (для ящика и выдвижных полок).

4.5. Все кромки облицованы кромочной лентой ПВХ.

5. ПОДГОТОВКА К СБОРКЕ

5.1. Внимательно ознакомьтесь со схемой сборки. Согласно позициям на схеме и комплектовочной ведомости определите расположение деталей в изделии и порядок их сборки. Сборка производится на ровном полу, укрытом материалом, предотвращающим повреждение покрытия пола и деталей мебели. Подготовьте необходимые для сборки инструменты – плоскую и крестовую отвёртки, молоток.

6. ТЕХНИЧЕСКОЕ ОБСЛУЖИВАНИЕ

6.1. Техническое обслуживание включает в себя периодический осмотр целостности покрытий и проверку надежности резьбовых соединений. В случае ослабления резьбовых соединений необходимо затянуть их ключом (отверткой).

6.2. Стол, в случае необходимости, дезинфицируют растворами, разрешенными для дезинфекционной обработки поверхностей, согласно «Методическим указаниям по дезинфекции, предстерилизационной очистке и стерилизации изделий медицинского назначения» (утв. Минздравом РФ 30.12.1998 N МУ-287-113).

7. ПРАВИЛА ТРАНСПОРТИРОВАНИЯ И ХРАНЕНИЯ

7.1 Транспортировка мебели должна производиться в крытых транспортных средствах любым видом транспорта в соответствии с правилами перевозки грузов, действующими на транспорте данного вида.
7.2 Размещение и крепление упаковок с мебелью в транспортных средствах должно обеспечивать их устойчивое положение, исключая возможность их смещения, ударов друг о друга и о стенки транспортных средств.
7.3 Мебель предназначена для эксплуатации внутри помещений в условиях медицинских учреждений.
7.4 Сохранность и продолжительность эксплуатации мебели зависит не только от конструкции и качества изготовления, но и в значительной степени, от правильного обращения и своевременного ухода за ней. Нормальные условия для хранения и эксплуатации мебели – температура воздуха от +10°С до +40°С при относительной влажности 45-70%.
Рекомендуется: удалять пыль сухой мягкой тканью; различные загрязнения удалять с

применением средств, не содержащих абразивные частицы; проводить санитарную обработку дезинфицирующими средствами способом протирания (допускается использование раствора
«Хлорамин Б» с добавлением моющих средств типа «Лотос» в кол-ве 50г на 10л раствора); периодичность обработки – до 2-х раз в сутки.
Не допускается: механическое повреждение деталей мебели и попадание на их поверхность влаги и растворителей; хранение в сырых неотапливаемых помещениях; установка вплотную к отопительным приборам; длительное воздействие прямых солнечных лучей.

8. ГАРАНТИИ ИЗГОТОВИТЕЛЯ

8.1. Предприятие-изготовитель гарантирует соответствие стола требованиям технических условий при соблюдении потребителем условий эксплуатации, транспортирования и хранения, установленных в технических условиях и указанных в настоящем паспорте.

8.2. Гарантийный срок эксплуатации 12 месяцев со дня ввода стола в эксплуатацию, гарантийный срок хранения 6 месяцев.

8.3. В течение гарантийного срока предприятие-изготовитель безвозмездно ремонтирует или заменяет изделие, или его составные части в случае неисправности при условии соблюдения потребителем правил транспортирования, хранения и эксплуатации.

9. СВИДЕТЕЛЬСТВО О ПРИЕМКЕ

СТОЛ ДЛЯ КАБИНЕТА СЛ 12.013

Дата выпуска Октябрь 2024 М. П.

Соответствует **ТУ 32.50.30–003–17031631–2019** и признан годной к эксплуатации.

Подпись лиц, ответственных за приемку_____

10. ГАРАНТИЙНЫЙ ТАЛОН

на ремонт (замену) в течение гарантийного срока

Изделие_____-_____

наименование и тип изделия

_____

_____

дата выпуска

_____

номер ТУ

Приобретено_____

дата, подпись, штамп торгующей организации

11. УТИЛИЗАЦИЯ

11.1. Для предотвращения загрязнённости окружающей среды все отходы, образующиеся при утилизации изделий и их частей, подлежат обязательному сбору с последующей утилизацией, в установленном порядке и в соответствии с действующими требованиями и нормами отраслевой нормативной документации, в том числе в соответствии с СанПиН 2.1.3684-21 «Санитарно-эпидемиологические требования к содержанию территорий городских и сельских поселений, к водным объектам, питьевой воде и питьевому водоснабжению, атмосферному воздуху, почвам, жилым помещениям, эксплуатации производственных, общественных помещений, организации и проведению санитарно- противоэпидемических (профилактических) мероприятий» для отходов класса А.

Предприятие-изготовитель: **ООО «Современные торговые решения»**

Юридический адрес: 143396, г. Москва, п. Первомайское, пос. Птичное, ул. Центральная, дом 1, оф. 24.

Место производства: 108828, г. Москва, поселение Краснопахорское, лесничество Малинское, квартал 56

Тел.: +7 (495) 480-84-51

E-mail: info@optmebel.ru www.optmebel.ru

СТОЛ ДЛЯ КАБИНЕТА СЛ 12.013

Инструкция по сборке:

1.1 Сборка ящика (1 шт.):

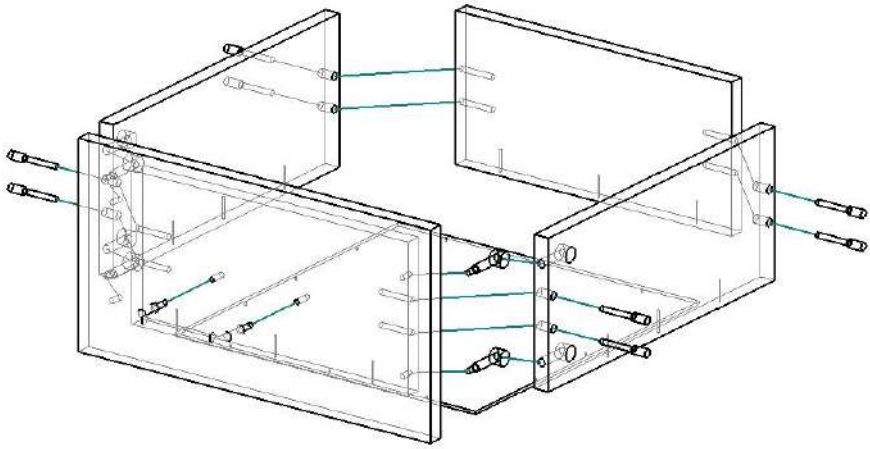

- На фасад с тыльной стороны установите штоки эксцентриковых стяжек и прикрутите ручку.

- Соедините бока ящика с фронтальными стяжками при помощи евровинтов.

- Прибейте дно ящика при помощи гвоздей ко всем четырем бокам ящика.

- В бока ящика установите цилиндрические части эксцентриковых стяжек.

- Соедините корпус ящика с фасадом и затяните эксцентриковые стяжки путём поворота эксцентриков по часовой стрелке до упора.

- При помощи шурупов 3,5х16 мм прикрутите направляющие на бока ящика.

1.2 Сборка стола:

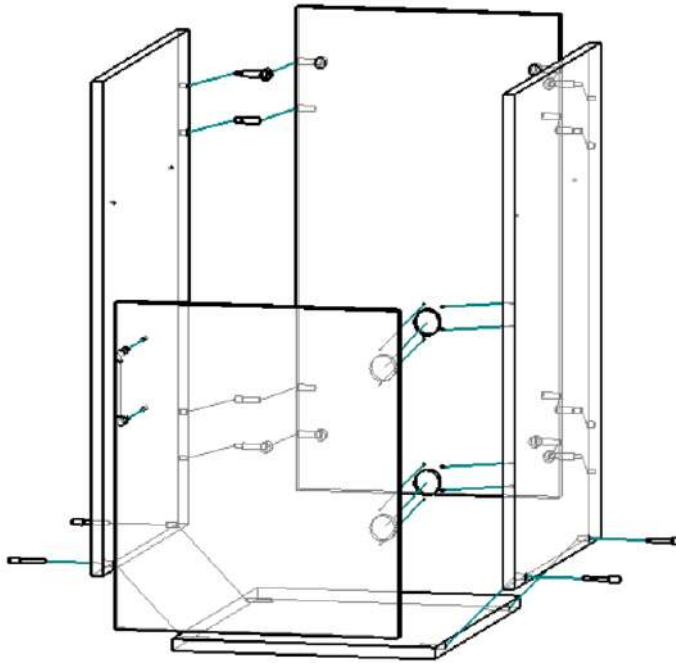

- При помощи шурупов 3,5х16 мм прикрутите направляющие ящиков на указанные метки на боках тумбы в **продольные** регулировочные отверстия.

- На бока тумбы установите штоки эксцентриковых стяжек и деревянные шканты для соединения с задней стенкой.

- Установите цилиндрические части эксцентриковых стяжек в задник тумбы.

- Соедините бока с задником и затяните эксцентриковую стяжку путём поворота эксцентриков по часовой стрелке до упора.

- При помощи евровинтов закрепите дно тумбы к получившейся конструкции.

- При помощи шурупов 3,5х16 мм установите петли на дверь. Прикрутите шурупами дверь к тумбе на указанные метки.

- Установите ручку на дверь при помощи винтов 4х20 мм.

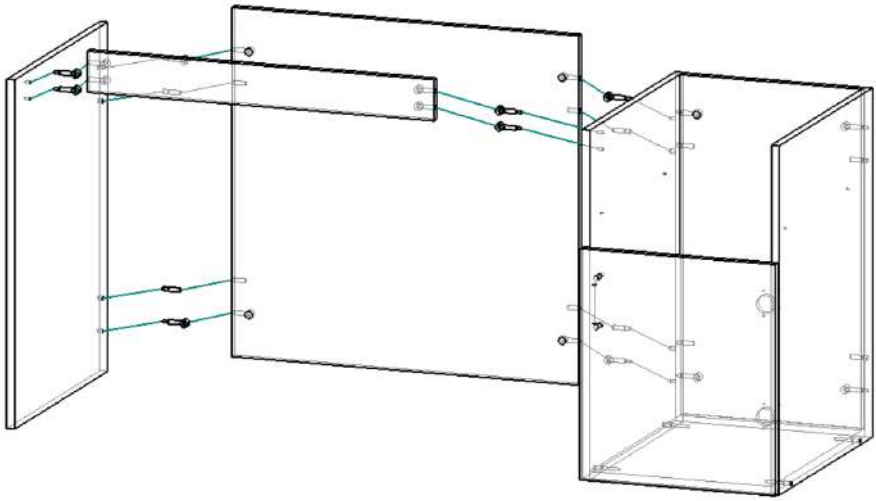

- На опору стола и левый бок тумбы установите штоки эксцентриковых стяжек и шканты для соединения с экраном стола и усиливающей планкой.

- В экран стола и усиливающую планку установите цилиндрические части эксцентриковых стяжек.

- Соедините опору и тумбу с экраном и усиливающей планкой и затяните все эксцентриковые стяжки по часовой стрелке до упора.

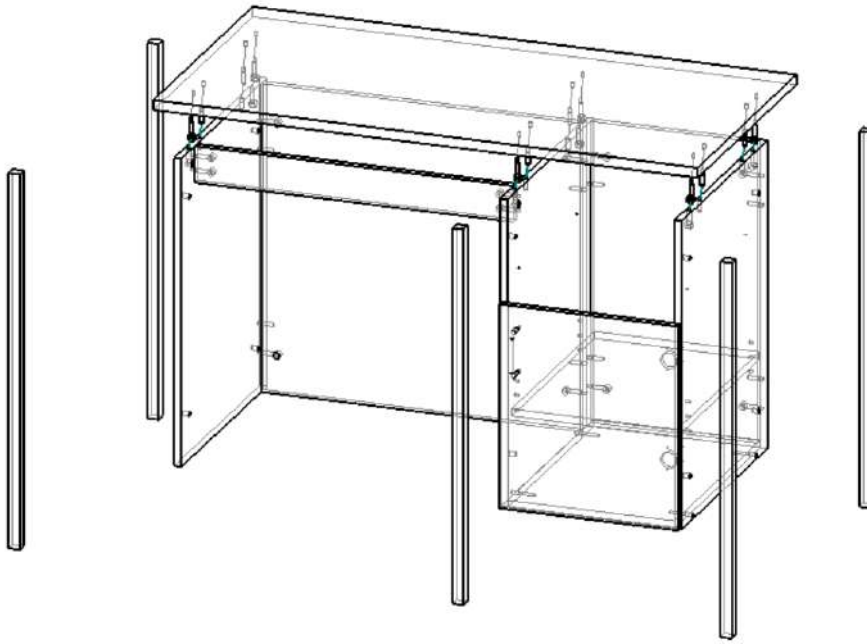

- На столешницу с нижней стороны установите штоки эксцентриковых стяжек и шканты.

- В опору стола и бока тумбы установите цилиндрические части эксцентриковых стяжек.

- Соедините столешницу с подстольем и затяните эксцентриковые стяжки по часовой стрелке до упора.

- При помощи мебельных болтов 8х50 мм, гаек и шайб соедините металлические опоры стола с опорами из ЛДСП. Металлические опоры устанавливаются с наружной части опор из ЛДСП, там, где отсутствуют глухие отверстия под эксцентриковую стяжку.

- Вкрутите регулируемые опоры снизу металлических опор.

- Установите выдвижной ящик на направляющие.

- Отрегулируйте зазоры между ящиком и дверью путем перемещения направляющих на боках тумбы вверх, или вниз при помощи постукивания молотком.

- После регулировки **зафиксируйте** направляющие на боках тумбы в фиксирующие отверстия при помощи шурупов 3,5х16 мм.

- Установите выдвижной ящик на место.

- Отрегулируйте зазоры двери при помощи регулировки петель.

- Установите полкодержатели в отверстия на боках тумбы.

- Установите вкладную полку на полкодержатели.