ООО «Современные торговые решения»



Инструкция по эксплуатации и сборке

СТОЛ ДЛЯ ТИТРОВАНИЯ СЛт 20.003

Москва, 2026

Инструкция по эксплуатации и сборке

Стол для титрования СЛт 20.003

ТУ 32.50.30–003–17031631–2019

МЕРЫ БЕЗОПАСНОСТИ

К сборке и эксплуатации стола допускаются лица, внимательно изучившие настоящее описание и конструкцию изделия.

1. НАЗНАЧЕНИЕ ИЗДЕЛИЯ

1.1. Стол для титрования СЛт 20.003 (далее по тексту — стол, столы) предназначен для проведения анализов с использованием системы титрования.

1.2. Стол изготавливается для эксплуатации при температуре окружающей среды от +10°С до +40°С при относительной влажности 45-70%.

2. ТЕХНИЧЕСКИЕ ХАРАКТЕРИСТИКИ

2.1. Основные параметры и размеры.

2.2.1. Основные параметры и размеры стола указаны в таблице 1.

Таблица 1. СЛт 20.003

Габаритные размеры (±5 мм)	Значение
Ширина, мм	1200
Глубина, мм	700
Высота, мм	850(1800)
Вес, кг	не более 65

2.2.2. Функциональные размеры указаны в таблице 2.

Таблица 2.

Функциональные размеры (±5 мм)	Размеры (±5 мм)
Размеры рабочей плоскости	Длина: 1200 мм, Ширина: 700 мм
Расстояние от пола до верхней кромки рабочей плоскости	850 мм
Расстояние от пола до нижней кромкой рабочей плоскости	828 мм
Расстояние между опорами стола	1090 мм
Размер тумбы внутренний	Длина: 368 мм, Ширина: 444 мм, Высота: 428 мм

2.3. Характеристики:

2.3.1. Стол изготовлен в виде сборно-разборной конструкции с использованием ламинированной ДСП с кромкой из ПВХ, ламинированного ХДФ, металлического каркаса.
2.3.2. Полки стола выдерживают равномерно распределенную нагрузку массой не более 10 кгс.
2.3.3. Стол должен выдерживать равномерно распределенную нагрузку на дно ящика, полки — 10 кгс.
2.3.4. Стол установлен на 4 регулируемые по высоте опоры, высотой 50 мм.

3. КОМПЛЕКТНОСТЬ

3.1. Комплект поставки стола соответствует указанному в таблице 3.

Таблица 3.

№	Наименование комплектующего	Количество, шт.	Размеры (±5 мм)
1	Столешница	1	1200x700x22
2	Опора металлическая	2	798x560x25
3	Подстолье металлическое	1	1090x560x25
4	Экран металлический	1	1090x400x25
5	Бок навесной тумбы	2	460x460x16
6	Дно/Крышка навесной тумбы	2	368x460x16
7	Задник навесной тумбы	1	428x368x16
8	Полка вкладная навесной тумбы	1	365x440x16
9	Дверь навесной тумбы	1	454x396x16
10	Надстройка для титрования	1	1200x200x950
11	Евровинт 7x50 мм	12	
12	Шуруп 3,5x16 мм	8	
13	Петля накладная	2	
14	Полкодержатель	4	
15	Ручка-скоба хром 96 мм	1	
16	Винт для ручки 4x20 мм	2	
17	Болт 6x12 мм	4	
18	Болт мебельный 8x50 мм	6	
19	Болт мебельный 8x60 мм	8	
20	Гайка М8	14	
21	Шайба М8	14	
22	Шайба М10	4	

23	Регулируемая опора М10	4	
24	Болт 10х40 мм	4	
25	Инструкция по эксплуатации и сборке	1	А4

4. УСТРОЙСТВО И ПРИНЦИП РАБОТЫ

4.1. Стол установлен на регулируемые по высоте опоры.

4.2. Стол собран из элементов, выполненных из ламинированного ДСП с кромкой из ПВХ, ламинированного ХДФ, имеет металлический каркас.

4.3. Стол представляет собой модульную сборно-разборную конструкцию.

4.4. Элементы стола закреплены относительно друг друга с помощью эксцентриковых стяжек, евровинтов, металлических и пластиковых уголков, шурупов, винтов, гвоздей, петель и направляющих (для ящика и выдвижных полок).

4.5. Все кромки облицованы кромочной лентой ПВХ.

5. ПОДГОТОВКА К СБОРКЕ

5.1. Внимательно ознакомьтесь со схемой сборки. Согласно позициям на схеме и комплектовочной ведомости определите расположение деталей в изделии и порядок их сборки. Сборка производится на ровном полу, укрытом материалом, предотвращающим повреждение покрытия пола и деталей мебели. Подготовьте необходимые для сборки инструменты – плоскую и крестовую отвёртки, молоток.

6. ТЕХНИЧЕСКОЕ ОБСЛУЖИВАНИЕ

6.1. Техническое обслуживание включает в себя периодический осмотр целостности покрытий и проверку надежности резьбовых соединений. В случае ослабления резьбовых соединений необходимо затянуть их ключом (отверткой).

7. ПРАВИЛА ТРАНСПОРТИРОВАНИЯ И ХРАНЕНИЯ

7.1 Транспортировка мебели должна производиться в крытых транспортных средствах любым видом транспорта в соответствии с правилами перевозки грузов, действующими на транспорте данного вида.

7.2 Размещение и крепление упаковок с мебелью в транспортных средствах должно обеспечивать их устойчивое положение, исключая возможность их смещения, ударов друг о друга и о стенки транспортных средств.

7.3 Мебель предназначена для эксплуатации внутри помещений.

7.4 Сохранность и продолжительность эксплуатации мебели зависит не только от конструкции и качества изготовления, но и в значительной степени, от правильного обращения и своевременного ухода за ней. Нормальные условия для хранения и эксплуатации мебели – температура воздуха от +10°С до +40°С при относительной влажности 45-70%.

Рекомендуется: удалять пыль сухой мягкой тканью; различные загрязнения удалять с
применением средств, не содержащих абразивные частицы; проводить санитарную обработку дезинфицирующими средствами способом протирания (допускается использование раствора
«Хлорамин Б» с добавлением моющих средств типа «Лотос» в кол-ве 50г на 10л раствора); периодичность обработки – до 2-х раз в сутки.

Не допускается: механическое повреждение деталей мебели и попадание на их поверхность влаги и растворителей; хранение в сырых неотапливаемых помещениях; установка вплотную к отопительным приборам; длительное воздействие прямых солнечных лучей.

8. ГАРАНТИИ ИЗГОТОВИТЕЛЯ

8.1. Предприятие-изготовитель гарантирует соответствие стола требованиям технических условий при соблюдении потребителем условий эксплуатации, транспортирования и хранения, установленных в технических условиях и указанных в настоящем паспорте.

8.2. Гарантийный срок эксплуатации 12 месяцев со дня ввода стола в эксплуатацию, гарантийный срок хранения 6 месяцев.

8.3. В течение гарантийного срока предприятие-изготовитель безвозмездно ремонтирует или заменяет изделие, или его составные части в случае неисправности при условии соблюдения потребителем правил транспортирования, хранения и эксплуатации.

Предприятие-изготовитель: **ООО «Современные торговые решения»**

Юридический адрес: 108807, город Москва, Филимонковский район, поселок Птичное, ул. Центральная, д. 1, оф. 24

Место производства: 108828, г. Москва, поселение Краснопахорское, лесничество Малинское, квартал 56

Тел.: +7 (495) 480-05-95

E-mail: info@optmebel.ru www.optmebel.ru

СТОЛ ДЛЯ ТИТРОВАНИЯ СЛт 20.003

Инструкция по сборке:

1.1 Сборка стола:

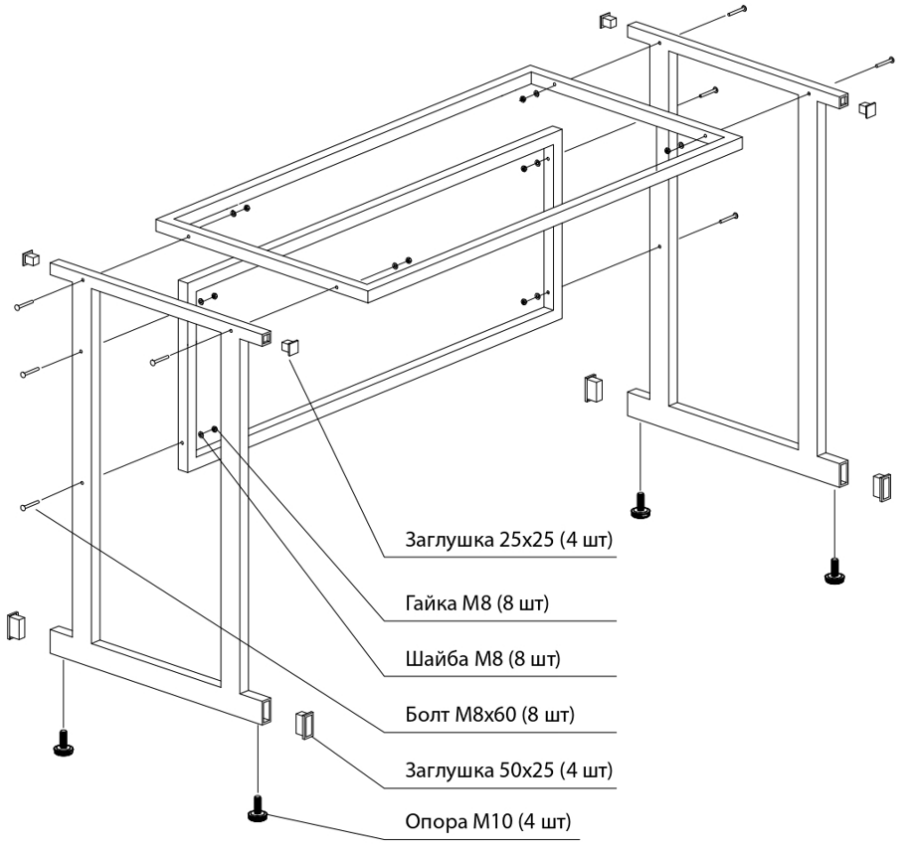

- При помощи мебельных болтов 8х60 мм, гаек и шайб соедините металлические опоры стола с экраном и подстольем.

- Вкрутите регулируемые опоры М10 в опоры стола.

- При помощи болтов 6х12 мм, используя насадку 10 мм, закрепите столешницу к подстолью в предустановленные футорки.

1.2 Сборка тумбы:

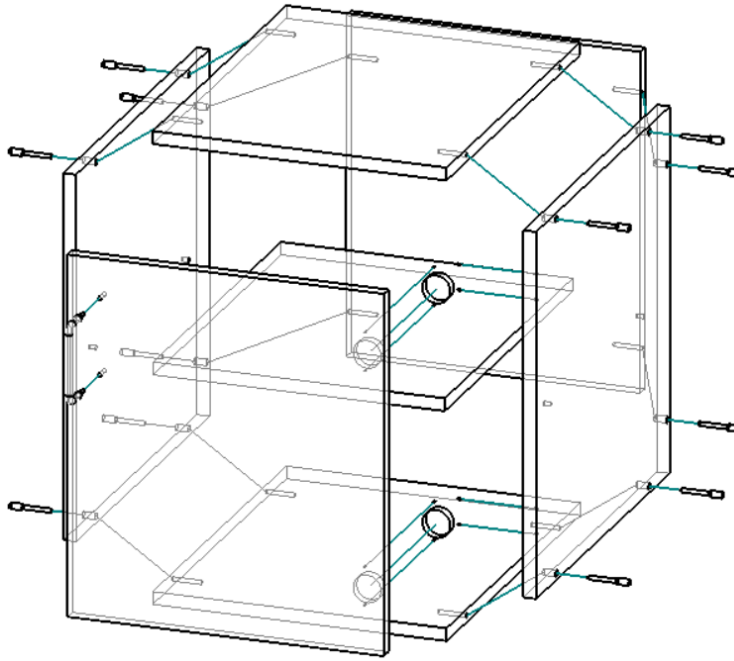

- При помощи евровинтов соедините бока тумбы с дном, крышкой и задником.

- При помощи шурупов 3,5х16 мм установите петли на дверь. Прикрутите шурупами дверь к тумбе на указанные метки.

- Установите ручку на дверь при помощи винтов 4х20 мм.

- Отрегулируйте зазоры двери при помощи регулировки петель.

- Установите полкодержатели в отверстия на боках тумбы.

- Установите вкладную полку на полкодержатели.

1.3 Навешивание тумбы:

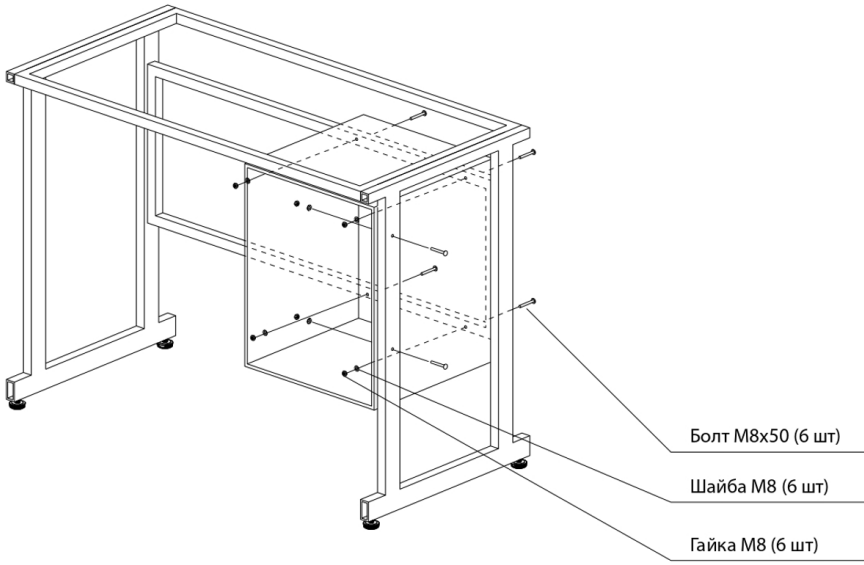

- При помощи мебельных болтов 8х50 мм, гаек и шайб установите навесную тумбу на каркас стола.

- Тумба крепится четырьмя болтами с задней стороны и двумя болтами со стороны опоры стола.

- Установите надстройку для титрования сверху на столешницу стола и закрепите ее при помощи болтов 10х40 мм и шайб снизу столешницы сквозь отверстия.