ООО «Современные торговые решения»



Инструкция по эксплуатации и сборке

СТОЛ-ПОСТ MD СтП 11.03

Москва, 2026

Инструкция по эксплуатации и сборке

Стол-пост MD СтП 11.03

ТУ 32.50.30–003–17031631–2019

МЕРЫ БЕЗОПАСНОСТИ

К сборке и эксплуатации стола допускаются лица, внимательно изучившие настоящее описание и конструкцию изделия.

1. НАЗНАЧЕНИЕ ИЗДЕЛИЯ

1.1. Стол-пост MD СтП 11.03 (далее по тексту — стол, столы) предназначены для организации функциональных и эргономичных рабочих мест с целью создания комфорта для пользователей.

1.2. Стол изготавливается для эксплуатации при температуре окружающей среды от +10°С до +40°С при относительной влажности 45-70%.

2. ТЕХНИЧЕСКИЕ ХАРАКТЕРИСТИКИ

2.1. Основные параметры и размеры.

2.2.1. Основные параметры и размеры стола указаны в таблице 1.

Таблица 1. MD СтП 11.03

Габаритные размеры (±5 мм)	Значение
Ширина, мм	2500
Глубина, мм	1700
Высота, мм	750 (1200)
Вес, кг	не более 215

2.2.2. Функциональные размеры указаны в таблице 2.

Таблица 2.

Функциональные размеры (±5 мм)	Размеры (±5 мм)
Размеры рабочей плоскости 1	Длина: 850 мм, Ширина: 650 мм
Размеры рабочей плоскости 2	Длина: 650 мм, Ширина: 650 мм
Размеры рабочей плоскости 3	Длина: 1650 мм, Ширина: 650 мм
Расстояние от пола до верхней кромки рабочей плоскости	750 мм
Расстояние от пола до нижней кромкой рабочей плоскости	728 мм

Размер тумбы внутренний	Длина: 368 мм, Ширина: 412 мм, Высота: 617 мм
Внутренние размеры ящика	Длина: 368 мм, Глубина: 100 мм, Ширина: 310 мм

2.3. Характеристики:

2.3.1. Стол изготовлен в виде сборно-разборной конструкции с использованием ламинированной ДСП с кромкой из ПВХ, ламинированного ХДФ.
2.3.2. Полки стола выдерживают равномерно распределенную нагрузку массой не более 10 кгс.
2.3.3. Стол должен выдерживать равномерно распределенную нагрузку на дно ящика, полки — 10 кгс.
2.3.4. Стол установлен на регулируемые по высоте опоры, высотой 25 мм.

3. КОМПЛЕКТНОСТЬ

3.1. Комплект поставки стола соответствует указанному в таблице 3.

Таблица 3.

№	Наименование комплектующего	Количество, шт.	Размеры (±5 мм)
1	Модуль стола левый	1	860x730x150
2	Модуль стола правый	1	1650x730x180
3	Модуль стола средний	1	1220x730x120
4	Тумба подкатная	1	640x440x170
5	Инструкция по эксплуатации и сборке	1	А4

4. УСТРОЙСТВО И ПРИНЦИП РАБОТЫ

4.1. Стол установлен на регулируемые по высоте опоры.

4.2. Стол собран из элементов, выполненных из ламинированного ДСП с кромкой из ПВХ, ламинированного ХДФ.

4.3. Стол представляет собой модульную сборно-разборную конструкцию.

4.4. Элементы стола закреплены относительно друг друга с помощью эксцентриковых стяжек, евровинтов, металлических и пластиковых уголков, шурупов, винтов, гвоздей, петель и направляющих (для ящика и выдвижных полок).

4.5. Все кромки облицованы кромочной лентой ПВХ.

5. ПОДГОТОВКА К СБОРКЕ

5.1. Внимательно ознакомьтесь со схемой сборки. Согласно позициям на схеме и комплектовочной ведомости определите расположение деталей в изделии и порядок их сборки. Сборка производится на ровном полу, укрытом материалом, предотвращающим повреждение покрытия пола и деталей мебели. Подготовьте необходимые для сборки инструменты – плоскую и крестовую отвёртки, молоток.

6. ТЕХНИЧЕСКОЕ ОБСЛУЖИВАНИЕ

6.1. Техническое обслуживание включает в себя периодический осмотр целостности покрытий и проверку надежности резьбовых соединений. В случае ослабления резьбовых соединений необходимо затянуть их ключом (отверткой).

7. ПРАВИЛА ТРАНСПОРТИРОВАНИЯ И ХРАНЕНИЯ

7.1 Транспортировка мебели должна производиться в крытых транспортных средствах любым видом транспорта в соответствии с правилами перевозки грузов, действующими на транспорте данного вида.
7.2 Размещение и крепление упаковок с мебелью в транспортных средствах должно обеспечивать их устойчивое положение, исключая возможность их смещения, ударов друг о друга и о стенки транспортных средств.
7.3 Мебель предназначена для эксплуатации внутри помещений.
7.4 Сохранность и продолжительность эксплуатации мебели зависит не только от конструкции и качества изготовления, но и в значительной степени, от правильного обращения и своевременного ухода за ней. Нормальные условия для хранения и эксплуатации мебели – температура воздуха от +10°С до +40°С при относительной влажности 45-70%.
Рекомендуется: удалять пыль сухой мягкой тканью; различные загрязнения удалять с
применением средств, не содержащих абразивные частицы; проводить санитарную обработку дезинфицирующими средствами способом протирания (допускается использование раствора

«Хлорамин Б» с добавлением моющих средств типа «Лотос» в кол-ве 50г на 10л раствора); периодичность обработки – до 2-х раз в сутки.
Не допускается: механическое повреждение деталей мебели и попадание на их поверхность влаги и растворителей; хранение в сырых неотапливаемых помещениях; установка вплотную к отопительным приборам; длительное воздействие прямых солнечных лучей.

8. ГАРАНТИИ ИЗГОТОВИТЕЛЯ

8.1. Предприятие-изготовитель гарантирует соответствие стола требованиям технических условий при соблюдении потребителем условий эксплуатации, транспортирования и хранения, установленных в технических условиях и указанных в настоящем паспорте.

8.2. Гарантийный срок эксплуатации 12 месяцев со дня ввода стола в эксплуатацию, гарантийный срок хранения 6 месяцев.

8.3. В течение гарантийного срока предприятие-изготовитель безвозмездно ремонтирует или заменяет изделие, или его составные части в случае неисправности при условии соблюдения потребителем правил транспортирования, хранения и эксплуатации.

Предприятие-изготовитель: **ООО «Современные торговые решения»**
Юридический адрес: 108807, город Москва, Филимонковский район, поселок Птичное, ул. Центральная, д. 1, оф. 24
Место производства: 108828, г. Москва, поселение Краснопахорское, лесничество Малинское, квартал 56
Тел.: +7 (495) 480-05-95
E-mail: info@optmebel.ru www.optmebel.ru

СТОЛ-ПОСТ MD СтП 11.03

Инструкция по сборке:

СТОЛ ЛЕВЫЙ MD СтП 11.03

Инструкция по сборке:

1.1 Сборка стола:

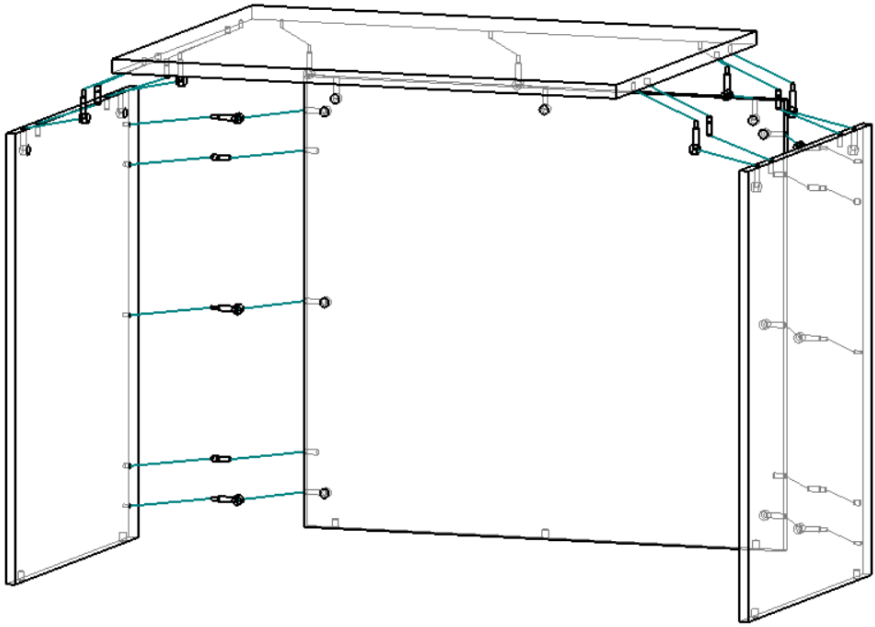

- Снизу в опоры и экран стола забейте футорки регулируемых опор при помощи молотка. Вкрутите регулируемые опоры.

- На опоры стола установите штоки эксцентриковых стяжек и деревянные шканты для соединения с экраном стола.

- В экран стола установите цилиндрические части эксцентриковых стяжек.

- Соедините опоры с экраном и затяните эксцентриковые стяжки по часовой стрелке до упора.

- На столешницу с нижней стороны установите штоки эксцентриковых стяжек и шканты.

- В опоры и экран стола установите цилиндрические части эксцентриковых стяжек.

- Соедините столешницу с подстольем и затяните все эксцентриковые стяжки по часовой стрелке до упора.

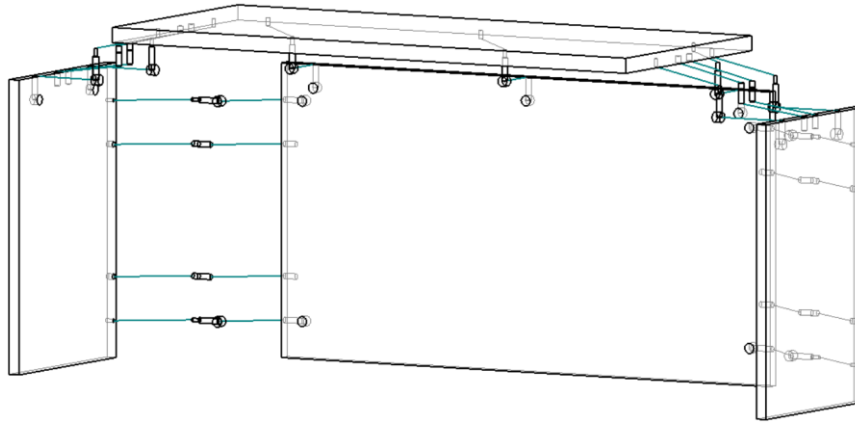

- На бока надстройки установите штоки эксцентриковых стяжек и деревянные шканты для соединения с экраном надстройки.

- В экран надстройки установите цилиндрические части эксцентриковых стяжек.

- Соедините бока с экраном и затяните эксцентриковые стяжки по часовой стрелке до упора.

- На столешницу надстройки с нижней стороны установите штоки эксцентриковых стяжек и шканты.

- В бока и экран надстройки установите цилиндрические части эксцентриковых стяжек.

- Соедините столешницу с подстольем надстройки и затяните все эксцентриковые стяжки по часовой стрелке до упора.

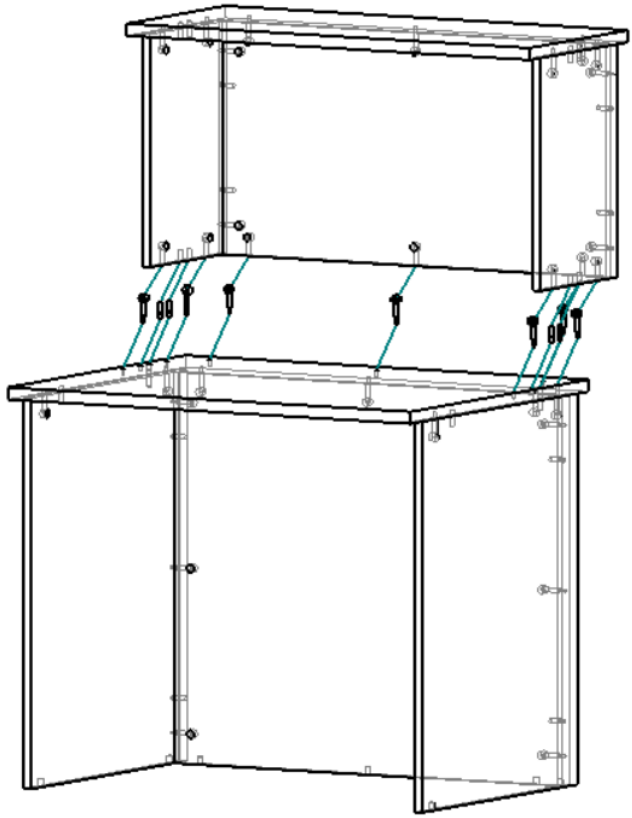

- На столешницу стола с верхней стороны установите штоки эксцентриковых стяжек и деревянные шканты.

- В бока надстройки стола установите цилиндрические части эксцентриковых стяжек.

- Установите надстройку на стол и затяните все эксцентриковые стяжки по часовой стрелке до упора.

- Снизу под столешницу стола установите выдвижную полку при помощи навеса для полки под клавиатуру на указанные метки.

- Установите заглушку вывода проводов в отверстие на столешнице.

1.2 Сборка подставки под системный блок (2 шт.):

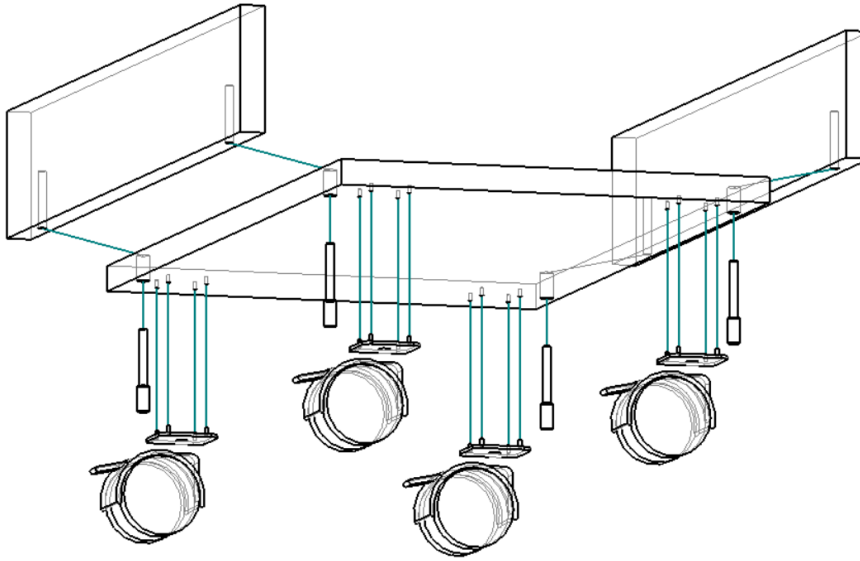

- При помощи евровинтов соедините бока с дном подставки под СБ.

- При помощи шурупов 3,5х16 мм установите колесные опоры на дно подставки под СБ на указанные метки.

СТОЛ ПРАВЫЙ MD СтП 11.03

Инструкция по сборке:

1.1 Сборка стола:

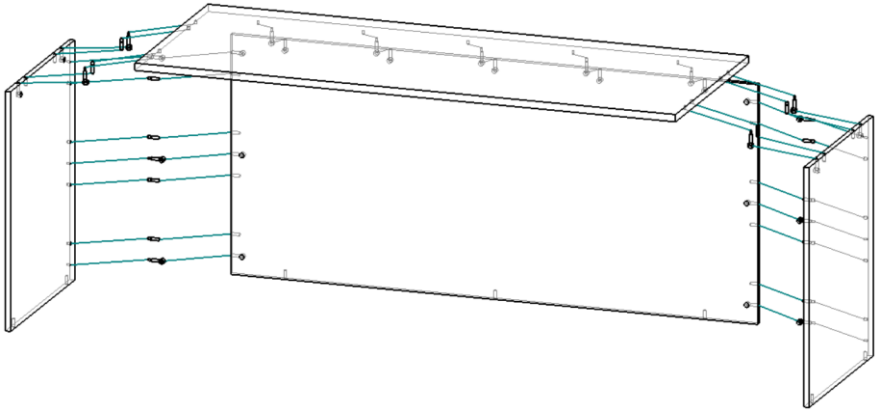

- Снизу в опоры и экран стола забейте футорки регулируемых опор при помощи молотка. Вкрутите регулируемые опоры.

- На опоры стола установите штоки эксцентриковых стяжек и деревянные шканты для соединения с экраном стола.

- В экран стола установите цилиндрические части эксцентриковых стяжек.

- Соедините опоры с экраном и затяните эксцентриковые стяжки по часовой стрелке до упора.

- На столешницу с нижней стороны установите штоки эксцентриковых стяжек и шканты.

- В опоры и экран стола установите цилиндрические части эксцентриковых стяжек.

- Соедините столешницу с подстольем и затяните все эксцентриковые стяжки по часовой стрелке до упора.

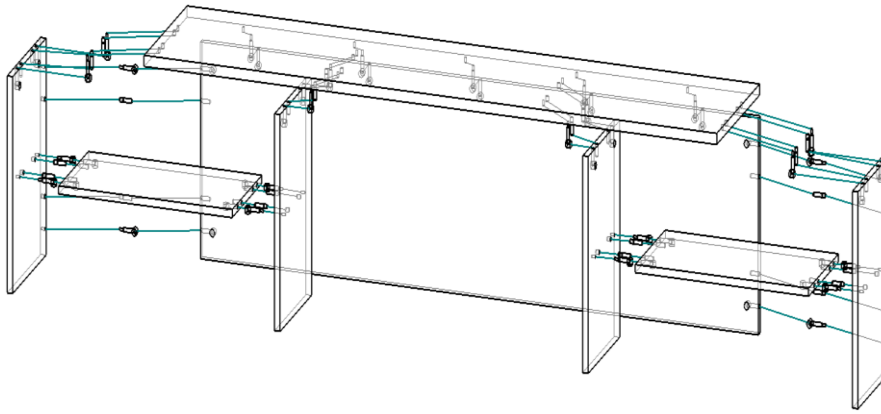

- На бока надстройки установите штоки эксцентриковых стяжек и деревянные шканты для соединения с экраном и полками надстройки.

- На средний стойки надстройки установите штоки эксцентриковых стяжек и деревянные шканты для соединения с полками надстройки.

- В полки надстройки установите цилиндрические части эксцентриковых стяжек.

- Соедините бока надстройки с средними стойками и полками и затяните эксцентриковые стяжки по часовой стрелке до упора.

- В экран надстройки установите цилиндрические части эксцентриковых стяжек.

- Соедините бока с экраном и затяните эксцентриковые стяжки по часовой стрелке до упора.

- На столешницу надстройки с нижней стороны установите штоки эксцентриковых стяжек и шканты.

- В бока, средние стойки и экран надстройки установите цилиндрические части эксцентриковых стяжек.

- Соедините столешницу с подстольем надстройки и затяните все эксцентриковые стяжки по часовой стрелке до упора.

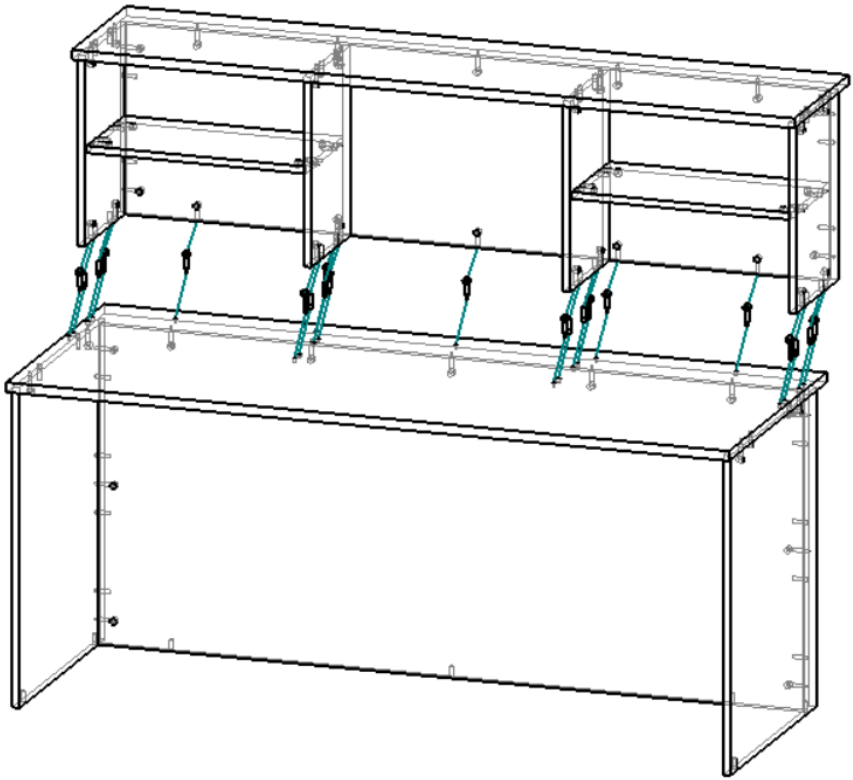

- На столешницу стола с верхней стороны установите штоки эксцентриковых стяжек и деревянные шканты.

- В бока и средние стойки надстройки стола установите цилиндрические части эксцентриковых стяжек в нижнюю часть.

- Установите надстройку на стол и затяните все эксцентриковые стяжки по часовой стрелке до упора.

- Снизу под столешницу стола установите выдвижную полку при помощи навеса для полки под клавиатуру на указанные метки.

- Установите заглушку вывода проводов в отверстие на столешнице.

ТУМБА СТОЛА MD СтП 11.03

Инструкция по сборке:

1.1 Сборка ящика (4 шт.):

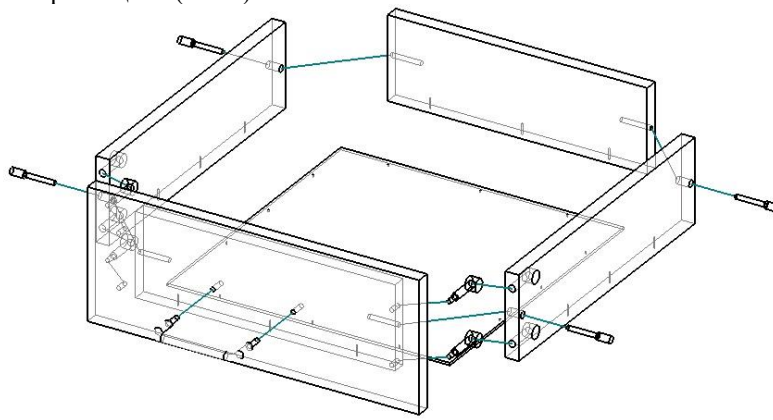

- На фасад с тыльной стороны установите штоки эксцентриковых стяжек и прикрутите ручку.

- Соедините бока ящика с фронтальными стяжками при помощи евровинтов.

- Прибейте дно ящика при помощи гвоздей ко всем четырем бокам ящика.

- В бока ящика установите цилиндрические части эксцентриковых стяжек.

- Соедините корпус ящика с фасадом и затяните эксцентриковые стяжки путём поворота эксцентриков по часовой стрелке до упора.

- При помощи шурупов 3,5х16 мм прикрутите направляющие на бока ящика.

1.2 Сборка тумбы:

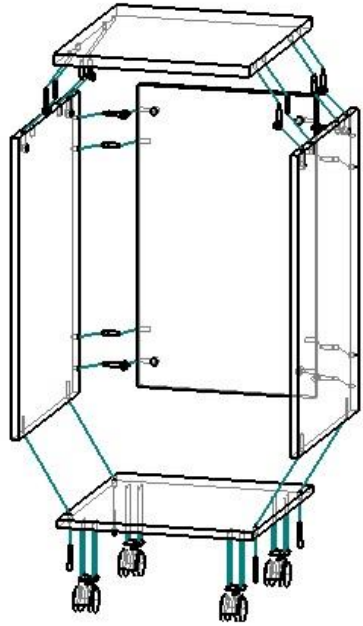

- На бока тумбы установите штоки эксцентриковых стяжек и деревянные шканты для соединения с задней стенкой.

- При помощи шурупов 3,5х16 мм прикрутите направляющие ящиков на указанные метки в **продольные регулировочные** отверстия.

- Установите цилиндрические части эксцентриковых стяжек в задник тумбы.

- Соедините бока с задником тумбы и затяните эксцентриковую стяжку путём поворота эксцентриков по часовой стрелке до упора.

- При помощи евровинтов закрепите дно тумбы к получившейся конструкции.

- На крышку тумбы с нижней стороны установите штоки эксцентриковых стяжек и деревянные шканты.

- Установите цилиндрические части эксцентриковых стяжек в бока тумбы.

- Соедините крышку с тумбой и затяните эксцентриковую стяжку.

- На дно тумбы, при помощи шурупов 3,5х16 мм установите колесные опоры.

- Установите выдвижные ящики на направляющие.

- Отрегулируйте зазоры между ящиками путем перемещения направляющих на боках тумбы вверх, или вниз при помощи постукивания молотком.

- После регулировки **зафиксируйте** направляющие на боках тумбы в фиксирующие отверстия при помощи шурупов 3,5х16 мм.

- Установите выдвижные ящики на место.

СТОЛ СРЕДНИЙ MD СтП 11.03

Инструкция по сборке:

1.1 Сборка стола:

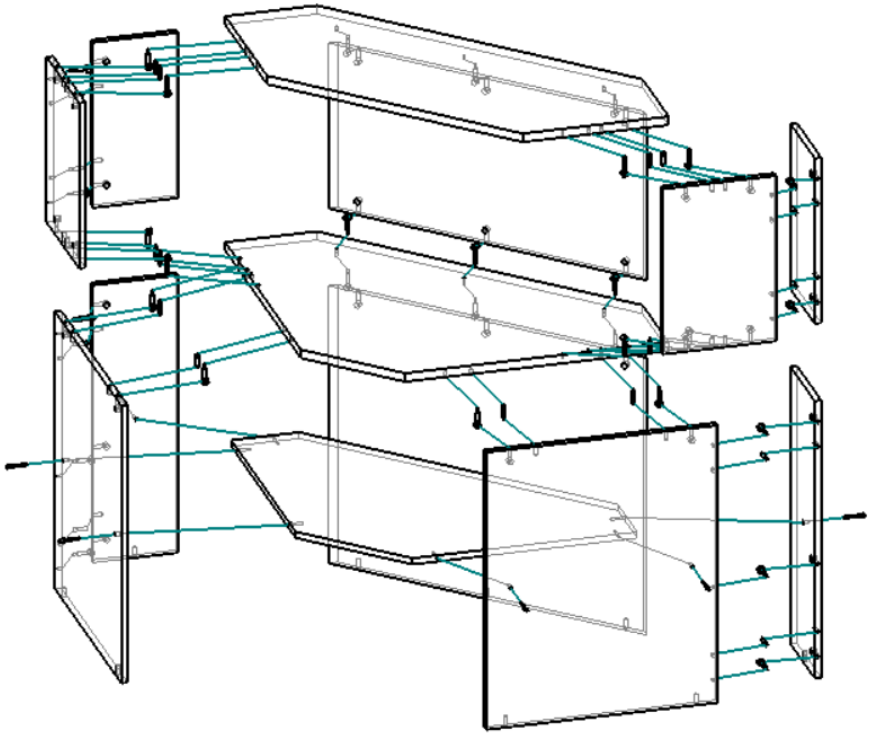

- Снизу в опоры и экран стола забейте футорки регулируемых опор при помощи молотка. Вкрутите регулируемые опоры. (9 шт.)

- На опоры стола установите штоки эксцентриковых стяжек и деревянные шканты для соединения с малыми опорами.

- В малые опоры стола установите цилиндрические части эксцентриковых стяжек.

- Соедините опоры вместе и затяните эксцентриковые стяжки по часовой стрелке до упора.

- Соедините опоры между собой при помощи полки и евровинтов (6 шт.).

- Внутрь конструкции установите экран и закрепите его при помощи шурупов 3,5х25 мм с малыми опорами.

- Закрепите полку евровинтами к экрану стола (3 шт.)

- На столешницу с нижней стороны установите штоки эксцентриковых стяжек и шканты.

- В опоры стола и экран установите цилиндрические части эксцентриковых стяжек.

- Соедините столешницу с подстольем и затяните все эксцентриковые стяжки по часовой стрелке до упора.

1.2 Сборка надстройки:

- На бока надстройки установите штоки эксцентриковых стяжек и деревянные шканты для соединения с малыми боками.

- В малые бока установите цилиндрические части эксцентриковых стяжек.

- Соедините бока вместе и затяните эксцентриковые стяжки по часовой стрелке до упора.

- При помощи шурупов 3,5х25 мм соедините экран надстройки с малыми боками.

- На столешницу надстройки с нижней стороны установите штоки эксцентриковых стяжек и шканты.

- В бока надстройки установите цилиндрические части эксцентриковых стяжек.

- Соедините столешницу с подстольем и затяните все эксцентриковые стяжки по часовой стрелке до упора.

- На столешницу стола с верхней стороны установите штоки эксцентриковых стяжек и деревянные шканты.

- В бока надстройки стола установите цилиндрические части эксцентриковых стяжек.

- Установите надстройку на стол и затяните все эксцентриковые стяжки по часовой стрелке до упора.

После сборки всех модулей:

- Установите модули друг к другу стыкуемыми сторонами, выставьте поверхности столешниц в один уровень.

- Просверлите соседние стыкуемые бока столов и надстроек при помощи сверла **диаметром 5 мм для сквозного сверления древесины**.

- Стяните модули при помощи мебельных стяжек из комплекта.